V03

VEMO®

VAICO®

ACKOJA®

EXPERT KITS+

EXPERT KITS+

REPARATURSÄTZE | REPAIR KITS

PERFEKT KOMBINIERT | PERFECTLY COMBINED

Quality brands of **VIEROL AG** · Germany

www.expertkits.de

EXPERT KITS+

REPARATURSÄTZE – PERFEKT KOMBINIERT | REPAIR KITS – PERFECTLY COMBINED

Durch langjährige und enge Zusammenarbeit mit unseren Partnern weltweit und der Praxiserfahrung unserer Experten, kennen wir die Bedürfnisse und Herausforderungen im Handel, in Werkstätten sowie bei privaten Nutzern. Daher wissen wir: Die Teileidentifikation und -beschaffung bei einer Reparatur oder einem Service nimmt oft viel Zeit in Anspruch. Es besteht das Risiko, dass falsche, nicht passende Teile ausgewählt werden oder weitere nötige Komponenten sowie Montagematerialien fehlen.

Diesem Problem haben wir uns angenommen: In unserer VIEROL ACADEMY, einem modernen Schulungs- und Präsentationszentrum, entwickeln unsere erfahrenen Experten innovative Komplettlösungen für den Werkstattbedarf – unsere EXPERT KITS+!

In unseren EXPERT KITS+ kombinieren wir Ersatzteile mit zusätzlichen, für die Reparatur nötigen, Komponenten als praktischen Reparatursatz. Beispiele sind Getriebefilterkits, Steuerkettensätze, PDC-Sensoren- und AGR-Kits sowie Filter- und Kupplungssätze. Unser Bestreben ist es, unser Sortiment an EXPERT KITS+ stetig zu erweitern und zu verbessern.

EXPERT KITS+ erleichtern den Beschaffungsprozess und reduzieren die benötigten Lagerressourcen. Die notwendigen Teile für eine Reparatur oder den Service müssen nicht mehr einzeln identifiziert und beschafft werden. Das spart Zeit und Lagerplatz.

ALLES IN EINER BOX!

Qualität und die Zufriedenheit unserer Kunden haben für uns den höchsten Stellenwert. Deshalb achten wir bei der Auswahl der Produkte auf hochwertige Materialien, eine einwandfreie Verarbeitung und strenge Qualitätskontrollen. Dadurch sind unsere Produkte die perfekte – und auch bessere – Alternative zum Originalteil.

Profitieren auch Sie von den Vorteilen unserer EXPERT KITS+. Weitere Informationen hierzu finden Sie auch auf www.vierol-shop.de und in unseren Katalogen.

IHRE VORTEILE

- steigert den Service
- spart Zeit
- erleichtert die Teileidentifikation und Beschaffung
- reduziert die Lagerhaltung

* Ausführliche Fahrzeuginformationen finden Sie in den Fahrzeuglisten unter **www.vierol-shop.de.**

Zwischenverkauf vorbehalten. Es gelten unsere Allgemeinen Verkaufs- und Lieferungs- sowie Garantiebedingungen, die auf unserer Website zum Download bereitstehen. Alle Preise sind Nettopreise, zzgl. MwSt. Irrtum vorbehalten. Referenznummern und -namen, VIEROL AG ausgenommen, dienen nur Vergleichszwecken und dürfen nicht in Rechnungen weitergegeben werden. Sie sind unverbindlich und stellen keine Herkunftsbezeichnung dar. © VIEROL AG

DE/EN V03 12/2022 ExpertKitsPlus_Katalog_Inhalt_DE

EXPERT KITS+

REPARATURSÄTZE – PERFEKT KOMBINIERT | REPAIR KITS – PERFECTLY COMBINED

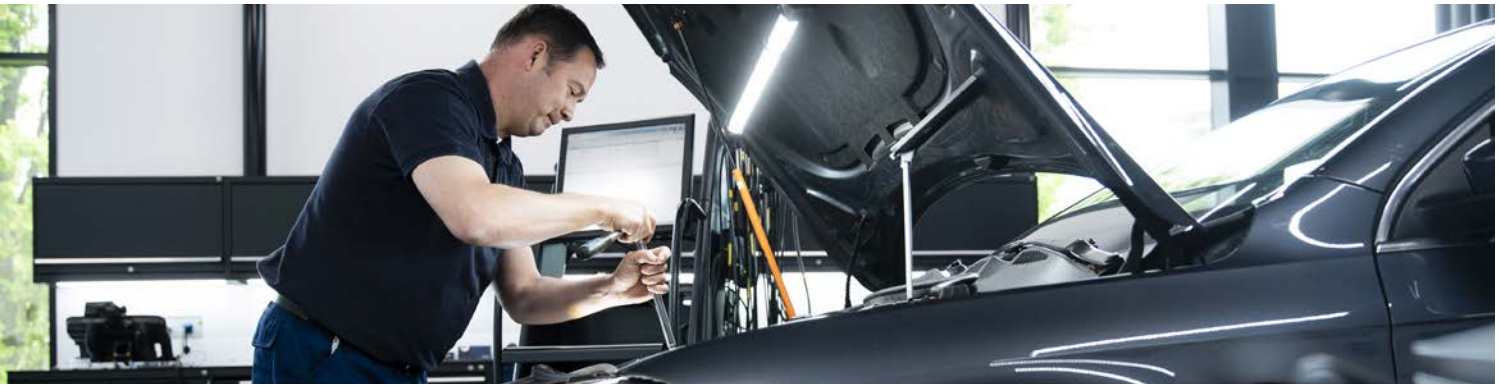

Thanks to many years of close cooperation with our partners worldwide and the practical experience of our experts, we understand the needs and challenges of the retail trade, workshops and private users. That´s why we know: The identification and procurement of parts for a repair or service often takes a lot of time. There is a risk that wrong, unsuitable parts will be selected or other necessary components and assembly materials will be missed out.

This problem is our passion to solve: In our VIEROL ACADEMY, a modern training and presentation centre, our experienced experts develop innovative solutions for workshop requirements - our EXPERT KITS+!

In our EXPERT KITS+ we combine spare parts with additional components required for a repair as a practical repair kit. Examples are transmission filter kits, timing chain kits, PDC sensor and EGR kits as well as filter and clutch kits. Our aim is to constantly expand and improve our range of EXPERT KITS+.

EXPERT KITS+ facilitate the procurement process and reduce the required stock resources. The parts required for a repair or a service no longer have to be individually identified and procured. This saves time, money and storage space.

ALL IN ONE BOX!

Quality and the satisfaction of our customers have the highest priority to us. This is why we pay attention to high-quality materials, flawless processing and strict quality controls when selecting products. This makes our products the perfect - and better - alternative to the original part.

Benefit from the advantages of our EXPERT KITS+. Further information can be found at www.vierol-shop.de and in our catalogues.

YOUR ADVANTAGES

- improves service quality
- saves labour time
- facilitates the part identification and simplifies the procurement
- lean inventory management

* For detailed vehicle information, please refer to the vehicle lists under **www.vierol-shop.de.**

Our general terms and conditions of sale and delivery as well as our warranty conditions apply, which are available for download on our website.
All prices are net prices. Errors excepted. Reference numbers and names, with the exception of VIEROL AG, are for comparison only and may not be disclosed in invoices. They are non-binding and no indication of origin. © VIEROL AG

INHALTSVERZEICHNIS

ALPHABETISCH

A	SEITE
AGR-VENTILE	12
AUSGLEICHSBEHÄLTER	53
B	
BEHEIZUNG, TANKEINHEIT (HARNSTOFFEINSPRITZUNG)	25
BREMSENSÄTZE, SCHEIBENBREMSE	52
D	
DICHTUNGSSÄTZE, AGR SYSTEM	14
E	
ELEKTRISCHE EINSPRITZVENTILE	65
F	
FALTENBALGSÄTZE	43
FILTERSÄTZE	44
FÖRDERMODULE, HARNSTOFFEINSPRITZUNG	24
G	
GEBLÄSEREGLER	36
GELENKE, LÄNGSWELLE	69
GELENKSÄTZE, ANTRIEBSWELLE	71
GETRIEBEFILTERSÄTZE	6
H	
HOCHDRUCKPUMPEN	32
HYDRAULIKFILTERSÄTZE, HALDEX-KUPPLUNG	10
K	
KABELBAUM REPARATURSÄTZE	48
KEILRIPPENRIEMENSÄTZE	29
KLIMAANLAGE, EXPANSIONSVENTILE	79
KLOPFSENSOREN	37
KONDENSATOREN + DRUCKSCHALTER	80
KRAFTSTOFFPUMPEN, ELEKTRISCH	59
KÜHLER, ABGASRÜCKFÜHRUNG	13
KÜHLER, MOTORKÜHLUNG	75
KUPPLUNGSSÄTZE	66
L	
LADELUFTSCHLÄUCHE MIT HALTEKLAMMERN	19
LAMBDASONDEN	61
LEERLAUFREGELVENTILE, LUFTVERSORGUNG	49
LENKER, RADAUFHÄNGUNG SÄTZE	40
LUFTMASSENMESSER	62
Ö	
ÖLKÜHLER	78
ÖLPUMPEN	60
ÖLWANNEN	33
P	
PDC DICHTUNGSBOX	23
Q	
QUERLENKERLAGER	68

R	SEITE
RADLAGERSÄTZE	41
RADSENSOREN, RDKS	54
RADSENSOREN, REPARATURSÄTZE	56
REPARATURSÄTZE KURBELGEHÄUSEENTLÜFTUNG	15
REPARATURSÄTZE, AXIALGELENK SPURSTANGE	72
REPARATURSÄTZE, NOCKENWELLENVERSTELLUNG	11
REPARATURSÄTZE, SENSOR EINPARKHILFE	22
RIEMENSCHEIBEN	45
RÜCKFAHRKAMERAS	35
S	
SAUGROHRMODULE	20
SCHALTVENTILE, AUTOMATIKGETRIEBE	47
SCHLIESSANLAGEN	63
SENSOREN, AUSSENTEMPERATUR	38
SENSOREN, KRAFTSTOFFTEMPERATUR	39
SENSOREN, KURBEL-/NOCKENWELLE	51
SORTIMENTE, BEFESTIGUNGSELEMENTE	74
SORTIMENTE, GLÜHLAMPEN	76
SORTIMENTE, ÖLABLASSSCHRAUBEN	73
STANGEN/STREBEN, STABILISATOREN	67
STELLELEMENTE, FESTSTELLBREMSE BREMSSATTEL	31
STELLELEMENTE, LEUCHTWEITE	55
STEUERDOSEN, TURBOLADER	58
STEUERKETTENSÄTZE	17
STEUERUNG, AUTOMATIKGETRIEBE	46
T	
TEILESÄTZE, ÖLWECHSEL-AUTOMATIKGETRIEBE	7
TEILESÄTZE, ÖLWECHSEL-AUTOMATIKGETRIEBE	8
THERMOSTATE	30
TRAG-/FÜHRUNGSGELENKE	70
V	
VENTILE, NOCKENWELLENVERSTELLUNG	57
W	
WÄRMETAUSCHER, INNENRAUMHEIZUNG	77
WASCHWASSERDÜSEN, SCHEINWERFERREINIGUNG	34
WASSERPUMPEN	26
WASSERPUMPEN & ZAHNRIEMENSÄTZE	28
WERKZEUGE	9
WISCHARMSÄTZE	18
WISCHERGESTÄNGE	42
WISCHERMOTOREN	50
Z	
ZAHNRIEMENSÄTZE	21
ZÜNDKABELSÄTZE	64
ZUSATZWASSERPUMPEN	27
ZYLINDERKOPFHAUBEN	16

INDEX

ALPHABETICALLY

A	PAGE
AIR CONDITIONING, EXPANSION VALVES	79
AIR MASS SENSORS	62
ASSORTMENTS, FASTENERS	74
ASSORTMENTS, OIL DRAIN PLUG	73
AUXILIARY WATER PUMPS	27
B	
BACKUP CAMERAS	35
BALL JOINTS	70
BELLOW KITS	43
BELT PULLEYS	45
BLOWER CONTROL UNITS	36
BRAKE SETS, BRAKE DISCS	52
BULBS ASSORTMENTS	76
C	
CABLE REPAIR KITS	48
CHARGER INTAKE HOSES WITH BRACKETS	19
CLUTCH KITS	66
CONDENSER + PRESSURE SWITCHES	80
CONTROL BOXES, TURBO CHARGER	58
CONTROL ELEMENTS, PARKING BRAKE CALIPER	31
CONTROL, AUTOMATIC TRANSMISSION	46
CONTROLS, HEADLIGHT RANGE ADJUSTMENT	55
COOLER, EXHAUST GAS RECIRCULATION	13
CYLINDER HEAD COVERS	16
D	
DELIVERY MODULES, UREA INJECTION	24
E	
EGR VALVES	12
ELECTRICAL INJECTORS	65
EXPANSION TANKS	53
F	
FILTER KITS	44
FUEL PUMPS, ELECTRIC	59
G	
GASKET KITS, EGR SYSTEM	14
H	
HEAT EXCHANGERS, INTERIOR HEATING	77
HEATING, TANK UNIT (UREA INJECTION)	25
HIGH PRESSURE PUMPS	32
HYDRAULIC FILTERKITS, HALDEX CLUTCH	10
I	
IDLE CONTROL VALVES, AIR SUPPLY	49
IGNITION CABLE KITS	64
INTAKE MANIFOLD MODULES	20

J	PAGE
JOINT KITS, DRIVE SHAFT	71
JOINTS, PROPSHAFT	69
K	
KNOCK SENSORS	37
L	
LAMBDA SENSORS	61
LOCK SYSTEMS	63
O	
OIL COOLERS	78
OIL PUMPS	60
P	
PARTS KITS, AUTOMATIC TRANSMISSION OIL CHANGE	7
PARTS KITS, AUTOMATIC TRANSMISSION OIL CHANGE	8
PDC GASKET ASSORTMENT BOX	23
R	
RADIATORS, ENGINE COOLING	75
REPAIR KITS, CAMSHAFT ADJUSTMENT	11
REPAIR KITS, CRANKCASE BREATHER	15
REPAIR KITS, PDC SENSOR	22
REPAIR KITS, TIE ROD AXLE JOINT	72
RODS/STRUTS, STABILIZERS	67
RUBBER MOUNTINGS	68
S	
SENSORS, CAM-/CRANKSHAFT	51
SENSORS, EXTERIOR TEMPERATURE	38
SENSORS, FUEL TEMPERATURE	39
SHIFT VALVES, AUTOMATIC TRANSMISSION	47
SUSPENSION KITS	40
T	
THERMOSTATS	30
TIMING BELT KITS	21
TIMING CHAIN KITS	17
TOOLS	9
TRANSMISSION FILTER KITS	6
V	
V-RIBBED BELT KITS	29
VALVES, VARIABLE CAMSHAFT ADJUSTMENT	57
W	
WASHER FLUID JETS, HEADLIGHT CLEANING	34
WATER PUMP & TIMING BELT KITS	28
WATER PUMPS	26
WET SUMPS	33
WHEEL BEARING KITS	41
WHEEL SENSORS, REPAIR KITS	56
WHEEL SENSORS, TPMS	54
WIPER ARM KITS	18
WIPER LINKAGES	42
WIPER MOTORS	50

GETRIEBEFILTERSÄTZE
TRANSMISSION FILTER KITS

22101

1 **V30-7475** 1x Dichtung, Ölwanne | 1x seal, oil pan
2 **V30-1927** 1x Hydraulikfilter | 1x hydraulic filter
3 1x Dichtring | 1x seal ring
4 1x Verschlußschraube Ölwanne | 1x screw plug oil pan
5 2x Magnete | 2x magnets
6 1x Wandlerablaßschraube | 1x converter drain plug
7 6x Magnesiumschrauben | 6x magnesium screws

Mercedes-Benz	C209, R171, R230, W164, W203, W211
Info	722.9, 7G-Tronic Plus

X-Ref 222 277 20 00 kit3*

V30-2256-BEK

✓ zeitwertgerechte Reparatur durch mitgeliefertes Anbaumaterial
✓ time reducing and efficient repair due to supplied mounting material

✓ hochwertige Filtermedien in Originalqualität
✓ high-quality filter media in original quality

53 **EXPERT KITS+ im Bereich Getriebefiltersätze**
EXPERT KITS+ in the range of transmission filter kits
www.vierol-shop.de

TEILESÄTZE, ÖLWECHSEL-AUTOMATIKGETRIEBE
PARTS KITS, AUTOMATIC TRANSMISSION OIL CHANGE

22101

1. **V60-0345** 10x ATF MB17 | 10x ATF MB17
2. **V30-2682** 1x Ölwanne | 1x oil pan
3. 1x Wandlerablaßschraube | 1x converter drain plug
4. 10x Ölwannenschrauben | 10x oil pan screws
5. 1x Überlaufrohr | 1x overflow tube
6. 1x Führungsrohr | 1x guide tube
7. 1x Einfülladapter | 1x filling adapter

Mercedes-Benz	C/X 218, R172, W205, W212, W213, W222, W166
Info	725.0, 9G-Tronic

X-Ref 1725 270 37 07 kit1*

V30-2377

✓ vollständige Reparatursätze inklusive Dichtungen, Montagematerial und vom Fahrzeughersteller zertifizierte Getriebeöle
✓ complete repair kits including gaskets, installation material, and transmission oils certified by the vehicle manufacturer

✓ inkl. Automatikgetriebeöl nach Herstellervorschriften, Made in Germany
✓ incl. automatic transmission oil according to manufacturer's instructions, Made in Germany

294 **EXPERT KITS+ im Bereich Teilesätze, Ölwechsel-Automatikgetriebe**
EXPERT KITS+ in the range of parts kits, automatic transmission oil change
www.vierol-shop.de

TEILESÄTZE, ÖLWECHSEL-AUTOMATIKGETRIEBE

PARTS KITS, AUTOMATIC TRANSMISSION OIL CHANGE

22101

1. **V60-0216** 11x ATF MB15 | 11x ATF MB15
2. **V30-7475** 1x Dichtung, Ölwanne | 1x seal, oil pan
3. **V30-1927** 1x Hydraulikfilter | 1x hydraulic filter
4. 1x Dichtring | 1x seal ring
5. 1x Verschlußschraube Ölwanne | 1x screw plug oil pan
6. 2x Magnete | 2x magnets
7. 1x Wandlerablaßschraube | 1x converter drain plug
8. 1x Öleinfüllrohr | 1x oil filler tube
9. 6x Magnesiumschrauben | 6x magnesium screws

Mercedes-Benz	C209, R171, R230, W164, W203, W211
Info	722.9, W7X 700, W7N 700, W7C 700, W7C 1000, W7B 700, K7X 1000, K7C 1000, 7G-Tronic Plus

X-Ref 222 277 20 00 kit4*

V30-2256-XXL

✓ vollständige Reparatursätze inklusive Dichtungen, Montagematerial und Getriebeöle Made in Germany
✓ complete repair kits including gaskets, installation material, and transmission oils Made in Germany

✓ inkl. extra Menge Öl für das Spülen des Getriebes
✓ incl. extra oil for transmission flushing

294 **EXPERT KITS+ im Bereich Teilesätze, Ölwechsel-Automatikgetriebe**
EXPERT KITS+ in the range of parts kits, automatic transmission oil change
www.vierol-shop.de

WERKZEUGE
TOOLS

40001

1 **V99-1024** 1x Öleinfüllgerät | 1x filling device
2 **V60-0118** 6x Automatikgetriebeöl TF DSG | 6x automatic transmission oil TF DSG
3 **V10-0440-1** 1x Hydraulikfilter inkl. Dichtung | 1x hydraulic filter incl. gasket
4 1x 14-teiliges Adapter-Set | 1x 14-part adapter set
5 2x Dichtringe | 2x seal rings

Audi	A3
Seat	Leon
Škoda	Octavia
VW	Golf V-VII, Passat, Touran
Info	Doppelkupplungsgetriebe, Getriebeautomatik 6 Gang | automatic transmission, 6-speed, dual-clutch transmission

X-Ref universal*

V10-9887

✓ einfaches und genaues Befüllen des Automatikgetriebes
✓ easy and accurate filling of the automatic transmission

✓ Lieferung in original Mausergebinden mit auslaufsicherem Induktionsverschluss
✓ delivery in original Mauser containers with leak-proof induction seal

5 **EXPERT KITS+ im Bereich Werkzeuge**
EXPERT KITS+ in the range of tools
www.vierol-shop.de

HYDRAULIKFILTERSÄTZE, HALDEX-KUPPLUNG
HYDRALUIC FILTER KITS, HALDEX-CLUTCH

17301

1. 1x Filtergehäusedeckel inkl. Dichtungen | 1x filter housing cover incl. seals
2. 1x Filterelement | 1x filter element
3. 2x Schrauben | 2x screws
4. **V60-0450** 1x Öl, Haldex-Kupplung | 1x oil, haldex clutch
5. 1x Verschlussschraube, Ölwanne | 1x sealing plug, oil sump
6. 1x Ölablassschraube mit Dichtring | 1x oil drain plug with sealing ring

Audi	A3, TT
Škoda	Octavia
VW	Golf VI, Passat, Tiguan
Info	für HALDEX-Kupplung Generation IV ab Baujahr 2009 | for HALDEX clutch generation IV from year of manufacture 2009

X-Ref G 060 175 A2 kit*

V10-5600

✓ Filter für die HALDEX-Kupplung Generation IV nicht bei Audi/VW erhältlich
✓ filter for the HALDEX coupling generation IV not available from Audi/VW

✓ EXPERT KITS+ inkl. Öl und allen benötigten Montagematerialien
✓ EXPERT KITS + incl. oil and all required assembly materials

26 **EXPERT KITS+ im Bereich Hydraulikfilter, Haldex-Kupplung**
EXPERT KITS+ in the range of hydraulic filters, haldex coupling
www.vierol-shop.de

REPARATURSÄTZE, NOCKENWELLENVERSTELLUNG
REPAIR KITS, CAMSHAFT ADJUSTMENT

11316

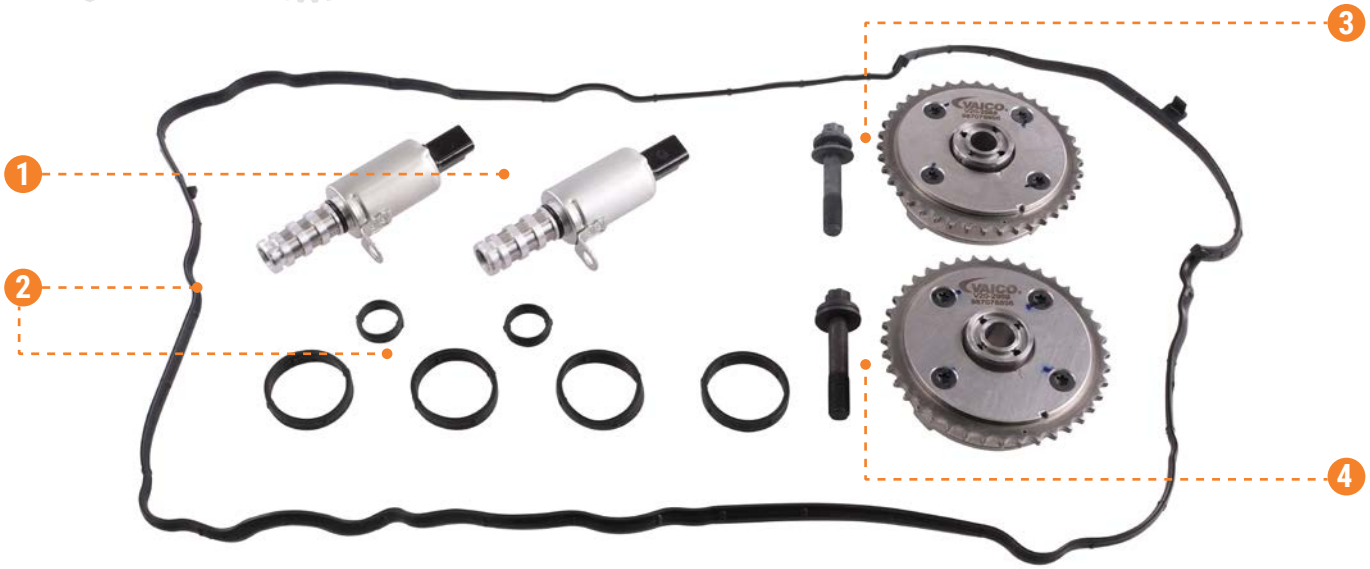

1 **V20-2761** 2x Steuerventile, Nockenwellenverstellung |
2x control valves, compressor

2 **V20-3661** 1x Dichtungssatz, Zylinderkopfhaube |
1x gasket set, cylinder head cover

3 **V20-2988** 1x Nockenwellenversteller, Einlassseite mit Schraube |
1x camshaft adjuster, inlet side with screw

4 **V20-2989** 1x Nockenwellenversteller, Auslassseite mit Schraube |
1x camshaft adjuster, outlet side with screw

BMW	Mini R55 – R61 (N12 + N16 Motor / engine)
Info	mit Zubehör, mit Dichtungen, mit Schrauben | with gaskets/seals, with accessories, with screws

X-Ref 11 36 7 545 862 kit2*

V20-3677

✓ Nockenwellenversteller und Steuerventile in OE-Qualität
✓ camshaft adjuster and control valves in OEM quality

✓ Nachhaltige Reparatur durch zeitgleichen Austausch von Verstellern und Ventilen als EXPERT KITS+
✓ sustainable repair by simultaneous replacement of adjusters and valves as EXPERT KITS+

20 **EXPERT KITS+ im Bereich Reparatursätze, Nockenwellenverstellung**
EXPERT KITS+ in the range of repair kits, camshaft adjustment
www.vierol-shop.de

AGR-VENTILE
EGR VALVES

11801

1 1x AGR-Ventil | 1x EGR valve
2 1x AGR-Kühler | 1x EGR cooler
3 2x Dichtungen | 2x seals

Audi	A3, Q3
VW	Golf, Passat, Sharan
Info	Kühlungsart: wassergekühlt | Cooling type: water-cooled

X-Ref 03L 131 512 DQ*

V10-63-0083

✓ belastbare, hochdichte und optisch ansprechende Schweißverbindungen durch spezielles Laserschweißverfahren
✓ reliable, highly leak-proof and visually appealing welds via a special laser welding process

✓ 100 % Prüfung im Werk
✓ 100 % test control in the factory

108 **EXPERT KITS+ im Bereich AGR-Ventile**
EXPERT KITS+ in the range of EGR valves
www.vierol-shop.de

KÜHLER, ABGASRÜCKFÜHRUNG
COOLER, EXHAUST GAS RECIRCULATION

11801

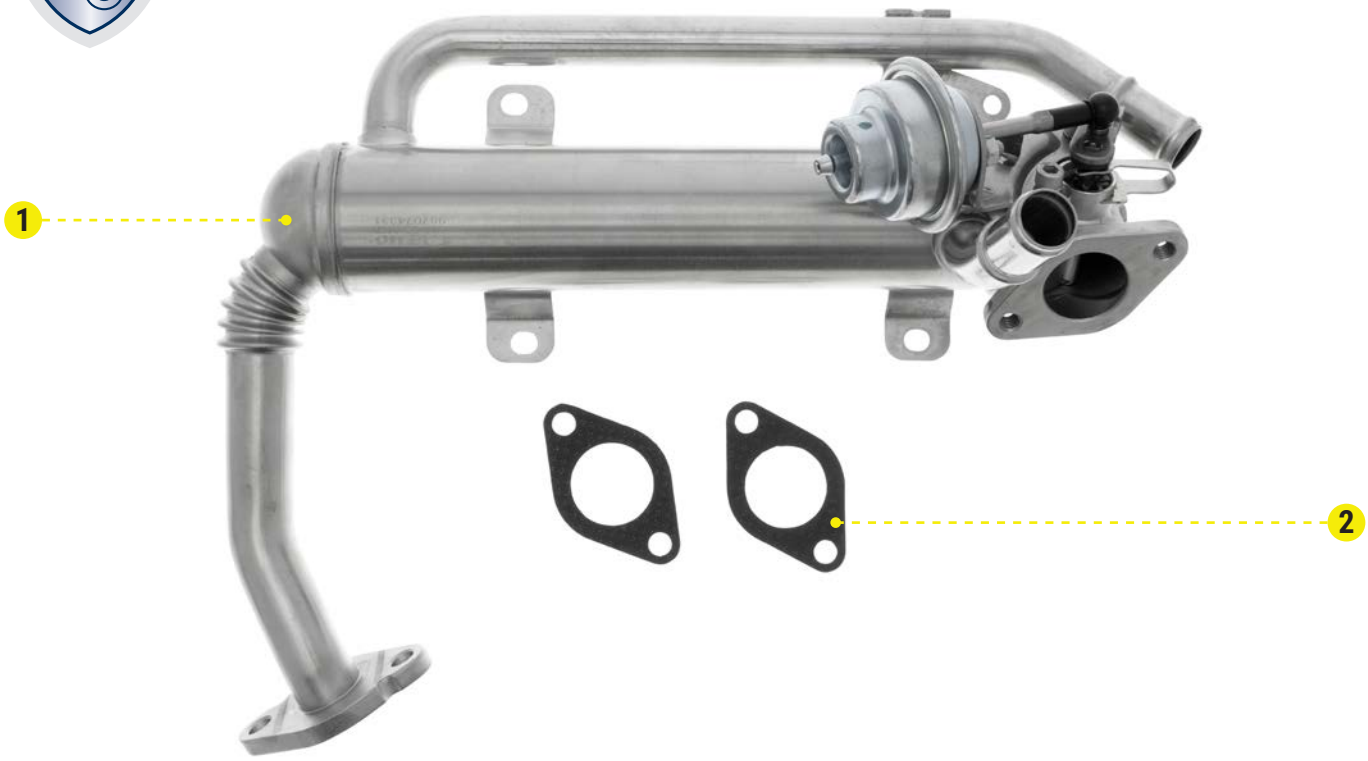

1 1x AGR Kühler | 1x EGR cooler

2 2x Dichtungen | 2x seals

Audi	A3
Seat	Altea, Ibiza, Leon
VW	Golf V, Polo
Info	Kühlungsart: wassergekühlt | Cooling type: water-cooled

X-Ref 03G 131 512 AD*

V10-63-0100

✓ Lieferung inklusive metallverstärkten Dichtungen
✓ Delivery including metal-reinforced seals

✓ OE-konforme Passgenauigkeit
✓ OE-conform fitting accuracy

108 **EXPERT KITS+ im Bereich AGR Ventile**
EXPERT KITS+ in the range of EGR valves
www.vierol-shop.de

DICHTUNGSSÄTZE, AGR SYSTEM

GASKET KITS, EGR SYSTEM

11801

1 **V99-99-0020** 1x Dichtung | 1x seal
2 **V99-99-0017** 2x Dichtungen | 2x seals
3 **V99-99-0021** 2x Schlauchschellen | 2x hose clamps
4 **V99-99-0016** 1x Dichtungen | 1x seals

Audi	A4, A5, A6, Q5
Seat	Exeo
Info	für V10-63-0048, V10-63-0050 | for V10-63-0048, V10-63-0050

X-Ref V10639050_SET*

V10-63-9048

✓ Lieferung inklusive gummierter Dichtungen (EPDM)
✓ supplied with rubberised gaskets (EPDM)

✓ Einbauhinweise für Dichtungswechsel vorhanden
✓ detailed fitting instructions available

13 **EXPERT KITS+ im Bereich Dichtungssätze, AGR System**
EXPERT KITS+ in the range of gasket kits, egr system
www.vierol-shop.de

REPARATURSÄTZE KURBELGEHÄUSEENTLÜFTUNG
REPAIR KITS, CRANKCASE BREATHER

11207

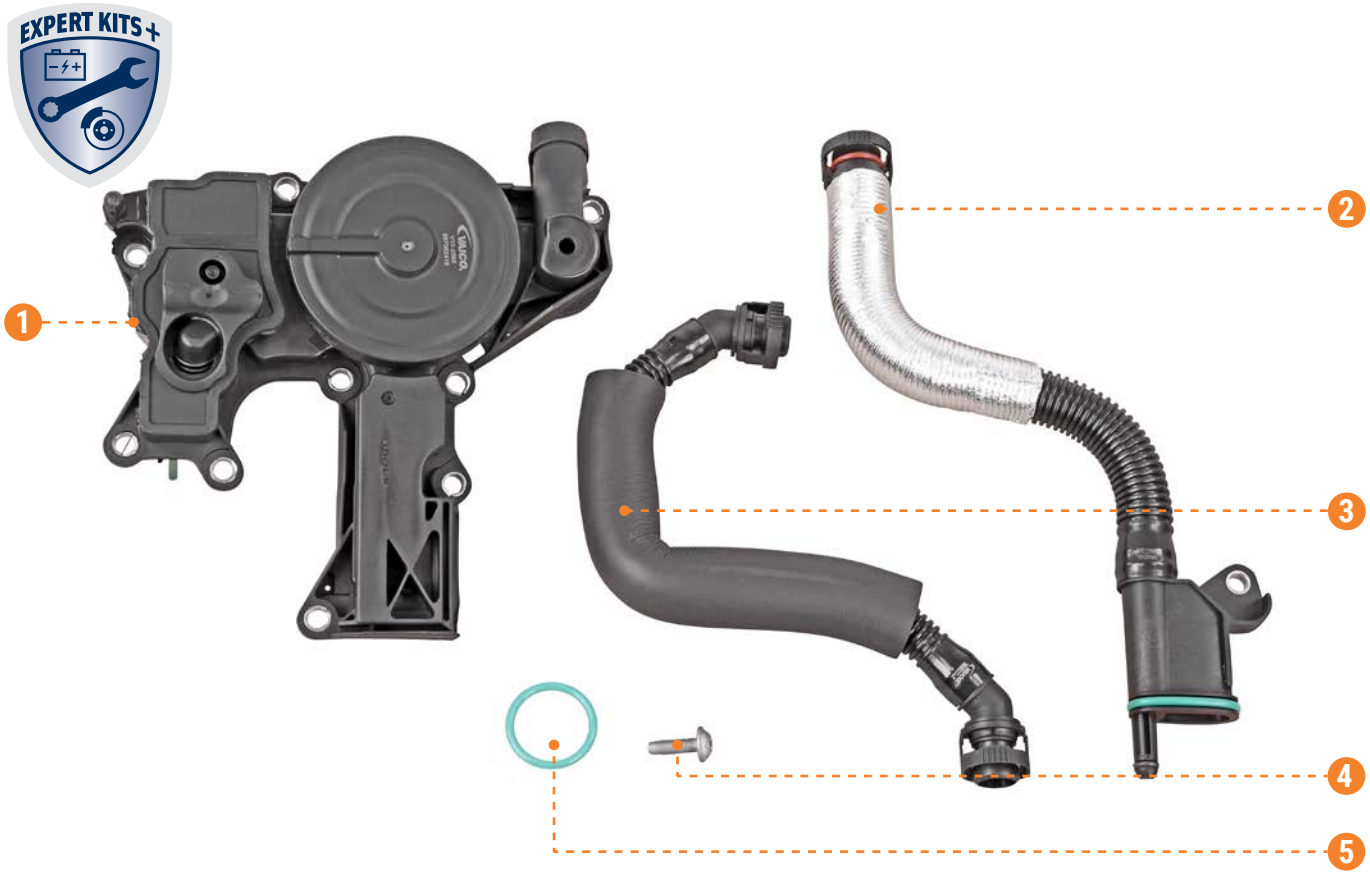

1 **V10-2595** 1x Ölabscheider, Kurbelgehäuseentlüftung | 1x oil trap, crankcase breather

2 **V10-3879** 1x Schlauch, Zylinderkopfhaubenentlüftung | 1x hose, cylinder head cover breather

3 **V10-3880** 1x Schlauch, Zylinderkopfhaubenentlüftung | 1x hose, cylinder head cover breather

4 1x Schraube | 1x screw

5 1x Dichtung | 1x seal

Audi	A3, TT
VW	Beetle, Jetta, Passat, Tiguan
Info	Ventilart: Membranventil, Entlüftungsventil | Valve type: diaphragm valve, breather valve

X-Ref 06A 103 495 AC kit*

V10-3881

- ✓ Gehäusematerial Ölabscheider: Polyamid 6.6 PA6 GF30 (Automobilindustrie-Norm), Material Schläuche gemäß OE (AEM, FKM, CR)
- ✓ housing material oil trap: Polyamid 6.6 PA6 GF30 (automotive industry standard), hoses material in accordance with OEM (AEM, FKM, CR)
- ✓ Kombination aus Ölabscheider und dazugehörigen Schläuchen
- ✓ including bleeder valves and fitting hoses

54 **EXPERT KITS+ im Bereich Reparatursätze Kurbelgehäuseentlüftung**
EXPERT KITS+ in the range of repair kits crankcase breather
www.vierol-shop.de

ZYLINDERKOPFHAUBEN
CYLINDER HEAD COVERS

11103

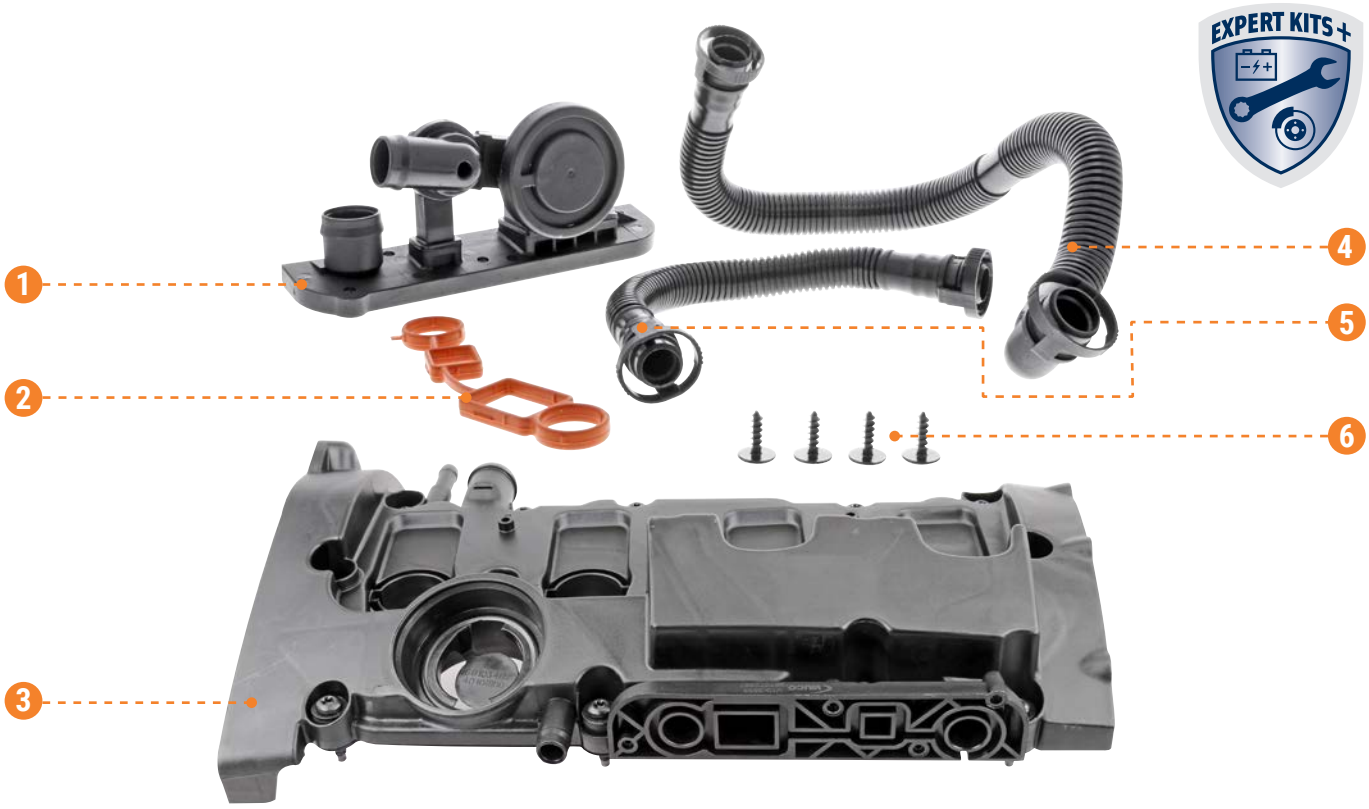

1 **V10-9732** 1x Ventil, Kurbelgehäuseentlüftung mit Membranventil, Euro 4
1x valve, engine block breather with diaphragm valve, euro 4

2 **V10-2559** 1x Dichtung, Ladedruckregelventil |
1x seal, turbo boost control valve

3 **V10-3868** 1x Zylinderkopfhaube | 1x cylinder head cover

4 **V10-2779** 1x Schlauch, Zylinderkopfhaubenentlüftung |
1x hose, cylinder head cover breather

5 **V10-0775** 1x Schlauch, Zylinderkopfhaubenentlüftung |
1x hose, cylinder head cover breather

6 4x Schrauben | 4x screws

Audi	A4, A6
Info	2.0 TFSI

X-Ref 06D 103 469 N KIT 2*

V10-4152

✓ Langlebigkeit: Material gemäß OE, hochwertige FPM Dichtungen, modernste Produktionstechnik
✓ durability: Material in accordance with OEM, high-quality FPM seals, modern production technology

✓ schnelle Montage von Schläuchen mit Hilfe von Schnellverbindern und Kupplungen in Erstausrüsterqualität
✓ quick assembly of hoses using quick releases and couplings in OEM quality

89 **EXPERT KITS+ im Bereich Zylinderkopfhauben**
EXPERT KITS+ in the range of cylinder head covers
www.vierol-shop.de

STEUERKETTENSÄTZE
TIMING CHAIN KITS

11305

1. 1x Gleitschiene | 1x guide
2. 1x Gleitschiene | 1x guide
3. 1x Spannschiene | 1x tensioner guide
4. 1x Gleitschiene | 1x guide
5. 1x Spanner | 1x tensioner
6. 1x Kettenspanner, Ölpumpenantrieb | 1x chain tensioner, oil pump drive
7. 1x Spanner | 1x tensioner
8. 1x Spannschiene | 1x tensioner guide
9. 1x Gleitschiene | 1x guide
10. 1x Steuerkette | 1x timing chain
11. 1x Steuerkette | 1x timing chain
12. 1x Steuerkette | 1x timing chain
13. 1x Wellendichtring Kurbelwelle | 1x oil seal, crankshaft
14. 1x Zahnrad | 1x gear

Audi	A3, A4, Q3
Seat	Leon
Škoda	Octavia
VW	Golf, Jetta, Passat
Info	1.8 TFSI & 2.0 TFSI

X-Ref 06H 109 158 N kit*

V10-10001

✓ Kettenbolzen mit TRITAN® Beschichtung für höchste Verschleißbeständigkeit
✓ chain pins with TRITAN® coating for the best wear resistance

✓ VAICO Steuerketten nur in OE-Qualität
✓ VAICO timing chains only in OEM quality

167 **EXPERT KITS+ im Bereich Steuerkettensätze**
EXPERT KITS+ in the range of timing chain kits
www.vierol-shop.de

WISCHARMSÄTZE
WIPER ARM KITS

27007

1 **V10-2208** 1x Wischarm | 1x wiper arm
2 1x Kappe | 1x cap
3 1x Wischblatt | 1x wiper blade

VW	Golf V, Polo V

X-Ref 6Q6 955 707 C kit1*

V10-3460

✓ GFK (Glasfaserverstärkter Kunststoff), PBT (Polybutylenterephthalat)
✓ GRP (Glass fibre Reinforced Plastic), PBT (polybutylene terephthalate)

✓ mit integriertem Wischblatt, mit Kappe
✓ with integrated wiper blade, with cap

206 **EXPERT KITS+ im Bereich Wischarmsätze**
EXPERT KITS+ in the range of wiper arm kits
www.vierol-shop.de

LADELUFTSCHLÄUCHE MIT HALTEKLAMMERN
CHARGER INTAKE HOSES WITH BRACKETS

11213

1 **V10-2859** 1x Ladeluftschlauch | 1x charger intake hose

2 **V10-4444** 1x Halteklammer | 1x bracket

Audi **VW**	A3 Golf V, Touran
Info	1.9 TDI

X-Ref 1T0 145 790 B kit*

V10-5305

✓ Ladeluftkupplungen und Schellen in Erstausrüsterqualität (gemäß VDA Norm)
✓ connectors and clamps in OEM quality (according to VDA Norm)

✓ hochwertiges Material gemäß Originalhersteller (CR, AEM, HAT-ACM, FKM)
✓ high-quality material according to OE standards (CR, AEM, HAT-ACM, FKM)

47

EXPERT KITS+ im Bereich Ladeluftschläuche mit Halteklammern
EXPERT KITS+ in the range of charger intakt hoses with brackets

www.vierol-shop.de

SAUGROHRMODULE
INTAKE MANIFOLD MODULES

13205

1. 1x Saugrohrmodul | 1x intake manifold module
2. 3x Schrauben Stellelement | 3x screws control elements
3. 1x Dichtung | 1x seal
4. 1x Rückholfeder Drallklappen-Stellelement | 1x return spring swirl covers actuator

Audi **VW**	A3, A4, A5, A6, Q5 Eos, Passat, Tiguan
Info	2.0 TDI
Regler	ohne Stellregler | without control regulator

X-Ref 03L 129 711 AG part*

V10-4477

✓ Polyamid PA 6.6 GF30 (Automobilindustrie-Norm): hohe Widerstandsfähigkeit, ausgezeichnetes Verschleißverhalten
✓ Polyamid PA 6.6 GF30 (automotive industry standard): high resilience, excellent resistance to wear

✓ Material Dichtungen: NBK (Nitril-Butadien-Kautschuk)
✓ material gaskets: NBR (Nitril-Butadien-Rubber)

13 **EXPERT KITS+ im Bereich Saugrohrmodule**
EXPERT KITS+ in the range of intake manifold modules
www.vierol-shop.de

ZAHNRIEMENSÄTZE
TIMING BELT KITS

A12001

1. 1x Zahnriemen | 1x timing belt
2. 1x Umlenkrolle | 1x guide pulley
3. 1x Spannrolle | 1x tensioner pulley

Hyundai	Accent I-III, Coupe, Elantra, Getz, Matrix
Kia	Creato, Rio II

X-Ref 24312 26050 Kit*, 24312 26050*, 24810-26020*, 24410-26000*

A52-0201

✓ lange Lebensdauer durch hochtemperaturbeständige Gummimischung
✓ high-temperature resistant rubber compound ensures long service life

✓ erhöhte Schmierfettanteile garantieren lange Lebensdauer der Spann- und Umlenkrollen
✓ increased grease content guarantee long service life of the tensioner and guide pulleys

12 **EXPERT KITS+ im Bereich Zahnriemensätze**
EXPERT KITS+ in the range of timing belt kits
www.vierol-shop.de

REPARATURSÄTZE, SENSOR EINPARKHILFE
REPAIR KITS, PDC SENSOR

23902

1 **V10-72-0808** 1x Sensor | 1x sensor
2 3x Wärmeschrumpfverbinder | 3x heat shrink connectors
3 1x Kabelreparatursatz | 1x cable repair kit
4 **V99-72-0002** 1x Halterung | 1x mounting bracket

Audi	A4, A6, A8
Škoda	Octavia II
VW	New Beetle, Polo, T5
Info	Sensorart: Ultraschallsensor | Sensor type: ultrasonic sensor

X-Ref 7H0 919 275 C GRU_kit*

V10-72-10808

✓ Einbauort- und menge variiert je nach Fahrzeugtyp
✓ installation location and quantity varies according to vehicle type

✓ enthält alle wichtigen Komponenten, um eine schnelle und kostengünstige Reparatur zu ermöglichen
✓ contains all important components to enable a quick and low-cost repair

38 **EXPERT KITS+ im Bereich Reparatursätze, Sensor Einparkhilfe**
EXPERT KITS+ in the range of repair kits, PDC sensor
www.vierol-shop.de

PDC DICHTUNGSBOX
PDC GASKET ASSORTMENT BOX

23902

1 Übersichtliches Inhaltsverzeichnis | clear directory

2 1x Dichtungsbox 140-teilig | 1x gasket assortment box 140 pieces

Info 140 Teile, 10 Stück je Sorte | 140 pieces, 10 pieces per item

X-Ref 9 261 592*

V99-72-0050

✓ Abdeckung der gängigsten Fahrzeuganwendungen
✓ coverage of the most common vehicle applications

✓ ideal für Karosserie- und Lackierfachbetriebe
✓ ideal for bodywork and paint shops

1 EXPERT KITS+ im Bereich Reparaturkits, PDC Dichtungsbox
EXPERT KITS+ in the range of repair kits, PDC gasket assortment box
www.vierol-shop.de

FÖRDERMODULE, HARNSTOFFEINSPRITZUNG
DELIVERY MODULES, UREA INJECTION

11807

1 1x Fördermodul, Harnstoffeinspritzung | 1x delivery module, urea injection
2 2x Dichtungen | 2x seals
3 3x Schrauben | 3x screws
4 1x Dosierhilfe | 1x dosage support

Seat	Alhambra
VW	Passat, Sharan, Crafter
Info	Motorart: Diesel | Engine type: diesel

X-Ref 561 198 969*

V10-68-0003

✓ exakte Befüllung des Fördermodules durch beiliegende Dosierhilfe
✓ exact filling of the delivery module by using the included dosage support

✓ Verbesserung der Emissionswerte
✓ improvement of emission values

11 **EXPERT KITS+ im Bereich Fördermodule, Harnstoffeinspritzung**
EXPERT KITS+ in the range of delivery modules, urea injection
www.vierol-shop.de

BEHEIZUNG, TANKEINHEIT (HARNSTOFFEINSPRITZUNG)

HEATING, TANK UNIT (UREA INJECTION)

11807

1. 1x Drehverschluss | 1x screw cap
2. 7x Verschlussstopfen | 7x sealing plugs
3. 1x Beheizung Tankeinheit | 1x heating tank unit
4. 3x Schrauben | 3x screws
5. 2x O-Ringe | 2x o-rings
6. 5x Kabelbinder | 5x cable ties
7. 2x Anschlussstücke | 2x connecting pieces

BMW	X5
Info	Motorart: Diesel | Engine type: diesel

X-Ref 16196765824*

V20-68-0001

✓ erleichterter Einbau durch mitgeliefertes Anbaumaterial
✓ facilitated installation through supplied mounting material

✓ zusätzliche Zeitersparnis durch den Wegfall der Beschaffung einzelner Komponenten
✓ additional time savings by eliminating the procurement process of individual components

11 **EXPERT KITS+ im Bereich Beheizung, Tankeinheit (Harnstoffeinspritzung)**
EXPERT KITS+ in the range of heating, tank unit (urea injection)
www.vierol-shop.de

WASSERPUMPEN
WATER PUMPS

15001

1. 1x Wasserpumpe | 1x water pump
2. 1x Dichtung | 1x seal
3. 1x Kühlmittelregler | 1x coolant regulator
4. 1x Klammer, Sensor | 1x bracket, sensor
5. 5x Dichtringe | 5x seals

Audi	A3
Škoda	Octavia, Superb, Yeti
VW	Golf VI, Passat
Info	Zähnezahl: 29 | Number of teeth: 29

X-Ref 06H 121 026 DC*

V10-50091

- ✓ Wasserpumpenflügelrad Material: Grauguss
- ✓ Water pump impeller material: Grey cast iron

- ✓ hochwertige Qualität: viele EXPERT KITS+ Made in Germany
- ✓ high quality: many EXPERT KITS+ Made in Germany

60 **EXPERT KITS+ im Bereich Wasserpumen**
EXPERT KITS+ in the range of water pumps
www.vierol-shop.de

ZUSATZWASSERPUMPEN
AUXILIARY WATER PUMPS

15002

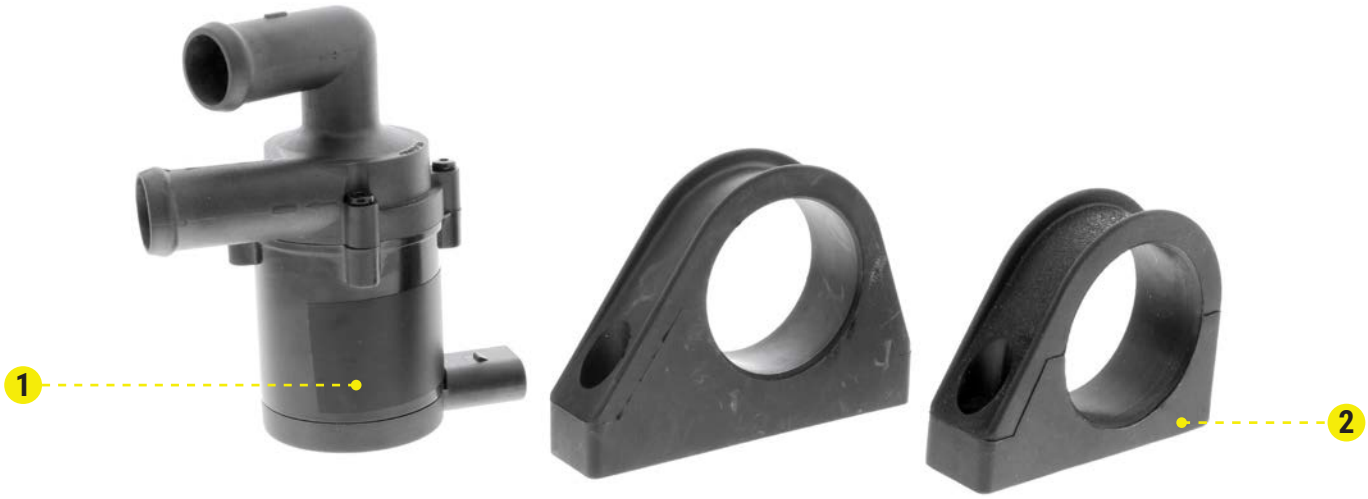

1 1x Zusatzwasserpumpe | 1x auxiliary water pump

2 2x Halter | 2x holders

Audi	A3
Info	mit Halter | with holder

X-Ref 7N0 965 561*

V10-16-0034

- ✓ Pumpe aus Kunststoff PA 6.6 GF30 (Automobilindustrie-Norm) gemäß OE, Halter aus hochwertigem FPM und fahrzeug-spezifisch codierte Stecker
- ✓ pump made of plastic material PA 6.6 GF30 (automotive industry standard) according to OE standarts, holder in high quality FPM and vehicle-specific coded connectors
- ✓ Verbesserung von Verbrauchs- und Emissionswerten sowie der Laufruhe
- ✓ improvement in the consumption and emission values and smoother operation

27 **EXPERT KITS+ im Bereich Zusatzwasserpumpen**
EXPERT KITS+ in the range of auxiliary water pumps
www.vierol-shop.de

WASSERPUMPEN & ZAHNRIEMENSÄTZE
WATER PUMP & TIMING BELT KITS

15001

1. **V10-50052** 1x Wasserpumpe | 1x water pump
2. **V10-2751** 1x Schraube | 1x screw
3. 1x Dichtung | 1x seal
4. **V10-3186** 1x Mutter | 1x nut
5. **V10-1594** 1x Schwingungsdämpfer | 1x vibration damper
6. **V10-0467** 1x Spannrolle | 1x tensioner pulley
7. **V10-3554** 1x Zahnriemen | 1x timing belt
8. **V60-0019** 2x VA-012 Plus | 2x VA-012 Plus
9. **V10-0479** 1x Umlenk-/Führungsrolle | 1x deflection/guide pulley

Audi	A2, A3
Seat	Alhambra
VW	Golf IV, Passat, Sharan
Info	1.9 TDI

X-Ref 038 121 011 K kit1*

V10-50110

✓ perfekt abgestimmt: jetzt auch mit passendem Frostschutz
✓ perfect match: also available with suitable antifreeze

✓ hochwertige Qualität: viele EXPERT KITS+ Made in Germany
✓ high quality: many EXPERT KITS+ Made in Germany

60 **EXPERT KITS+ im Bereich Wasserpumen & Zahnriemensätze**
EXPERT KITS+ in the range of water pump & timing belt kits
www.vierol-shop.de

KEILRIPPENRIEMENSÄTZE
V-RIBBED BELT KITS

A12003

1 **A52-0705** 1x Wasserpumpe | 1x water pump
2 **A52-0705** 1x Dichtung | 1x seal
3 **A53-0202** 1x Keilrippenriemen | 1x v-ribbed belt
4 **A53-0202** 1x Umlenkrolle | 1x deflection pulley

Hyundai **Kia**	i30, i20, ix20, ix35 cee'd, Rio, Sportage, Venga
Info	1400cc, 1600cc Gamma Motor | gamma engine 1400cc, 1600cc

X-Ref 25212-2B020 Kit2*

A52-0207

✓ Wasserpumpe inklusive Dichtung
✓ water pump including seal

✓ passendes Kühlmittel auch von ACKOJA erhältlich: A60-0001, A60-0007
✓ suitable coolant also available from ACKOJA: A60-0001, A60-0007

11 **EXPERT KITS+ im Bereich Keilrippenriemensätze**
EXPERT KITS+ in the range of v-ripped belt kits
www.vierol-shop.de

VEMO
electronic parts by VIEROL

THERMOSTATE
THERMOSTATS

15101

1 1x Thermostat | 1x thermostat
2 3x O-Ringe | 3x o-rings
3 2x Thermostatdeckel | 2x thermostat covers
4 1x Kühlmitteltemperaturgeber | 1x coolant temperature sender
5 1x Haltefeder | 1x holding spring
6 2x Schrauben | 2x screws

Audi	A2
Škoda	Fabia, Octavia
VW	Golf V-VI, Polo
Info	Öffnungstemperatur 87 °C | opening temperature 87 °C

X-Ref 032 121 111 BM*

V15-99-2085

✓ enthält Thermostate, Flansch, Dichtungen, Gehäuse und Sensor
✓ includes thermostats, flange, seals, housing and sensor

✓ schneller, zeitsparender Einbau
✓ quick, time saving installation

115 **EXPERT KITS+ im Bereich Thermostate**
EXPERT KITS+ in the range of thermostats
www.vierol-shop.de

STELLELEMENTE, FESTSTELLBREMSE BREMSSATTEL
CONTROL ELEMENTS, PARKING BRAKE CALIPER

21702

1 1x Feststellbremse Bremssattel | 1x parking brake caliper
2 2x Schrauben | 2x screws
3 1x Dichtung | 1x seal

Audi	Q3
Seat	Alhambra
VW	Passat, Tiguan, Sharan
Info	für Fahrzeuge mit Scheibenbremse an der Hinterachse | for vehicles with disc brakes on the rear axle

X-Ref 3C0 998 281 A*

V10-77-1022

- ✓ Stellelement aus Kunstoff PA 6.6 GF30 (Automobilindustrie-Norm) gemäß OE, Schrauben aus Aluminium und Dichtung aus hochwertigem FPM
- ✓ control element made of plastic material PA 6.6 GF30 (automotive industry standard) according to OE standards, screws made of aluminium and seals in high quality FPM
- ✓ einzelnes Stellelement erhältlich, kostengünstig und zeitsparend im Einbau
- ✓ single control element available, cost-effective and time-saving in the installation

11 **EXPERT KITS+ im Bereich Stellelemente, Feststellbremse Bremssattel**
EXPERT KITS+ in the range of control elements, parking brake caliper
www.vierol-shop.de

HOCHDRUCKPUMPEN
HIGH PRESSURE PUMPS

13305

1 **V10-25-0010** 1x Hochdruckpumpe | 1x high pressure pump

2 **V10-25-0019** 1x Stößel, Hochdruckpumpe | 1x plunger, high pressure pump

Audi	A4
VW	Golf VI, Passat, Sharan
Info	Direkteinspritzung | direct injection

X-Ref 06H 127 025 Q_KIT*

V10-25-0010-1

✓ es wird vom Hersteller empfohlen, den Stößel beim Tausch der Hochdruckpumpe mit zu ersetzen
✓ an exchange of the plunger is recommended by the manufacturer when replacing the high-pressure pump

✓ hohe Materialfestigkeit
✓ high resistance of materials

2 **EXPERT KITS+ im Bereich Hochdruckpumpen**
EXPERT KITS+ in the range of high pressure pumps
www.vierol-shop.de

ÖLWANNEN
WET SUMPS

11405

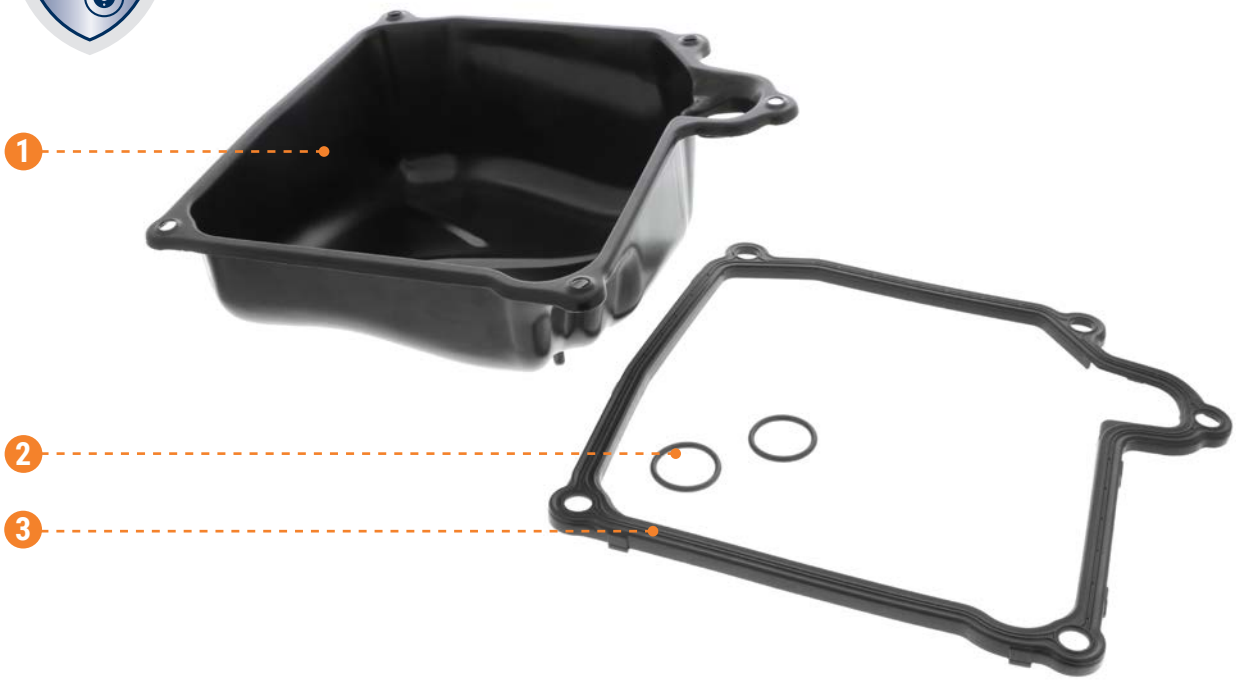

1 **V10-4618** 1x Ölwanne, Automatikgetriebe
1x oil pan, automatic transmission

2 **V10-4836** 2x Dichtungen, Ölwanne-Automatikgetriebe
2x seals, automatic transmission oil pan

3 **V10-4829** 1x Dichtung, Ölwanne-Automatikgetriebe
1x seal, automatic transmission oil pan

Audi	A3, TT
VW	CC, Golf V-VI, Jetta, Passat
Info	Doppelkupplungsgetriebe 6 Gang | 6-speed dual-clutch transmission

X-Ref 02E 325 201 D kit*

V10-4837

✓ langlebiger Korrosionsschutz: pulverbeschichtete Ölwanne
✓ long-lasting corrosion protection: powder-coated oil pan

✓ inkl. Dichtungen
✓ seals included

11 **EXPERT KITS+ im Bereich Ölwannen für Automatikgetriebe**
EXPERT KITS+ in the range of wet sumps for automatic transmissions
www.vierol-shop.de

WASCHWASSERDÜSEN, SCHEINWERFERREINIGUNG
WASHER FLUID JETS, HEADLIGHT CLEANING

27001

1 **V10-08-0407** 1x Waschwasserdüse, Scheinwerferreinigung links | 1x washer fluid jet, headlight cleaning left

2 1x Hubzylinder | 1x lifting cylinder

3 **V10-08-0408** 1x Waschwasserdüse, Scheinwerferreinigung rechts | 1x washer fluid jet, headlight cleaning right

4 1x Hubzylinder | 1x lifting cylinder

VW	EOS, Golf IV, Jetta I
Info	Einbauseite: links & rechts | Fitting position: left & right

X-Ref 1K5955978*

V10-08-0407 & V10-08-0408

- ✓ Kunststoff PA 6.6 GF30 (Automobilindustrie-Norm): hohe Widerstandsfähigkeit, ausgezeichnetes Verschleißverhalten
- ✓ plastic material PA 6.6 GF30 (automotive industry standard): high resilience, excellent resistance to wear

- ✓ Werkstattlösung: Hubzylinder mit Waschwasserdüse erhältlich
- ✓ workshop solution: lifting cylinder with washer fluid jet available

4 **EXPERT KITS+ im Bereich Waschwasserdüsen, Scheinwerferreinigung**
EXPERT KITS+ in the range of washer fluid jets, headlight cleaning
www.vierol-shop.de

RÜCKFAHRKAMERAS
BACKUP CAMERAS

A23904

1 1x Rückfahrkamera | 1x backup camera

2 4x Halteclips | 4x clips

Hyundai ix35

X-Ref 95790-2S012 kit*

A52-74-0002

✓ wasserdicht und stoßfestes Gehäuse, hochauflösend mit Weitwinkel für mehr Sicherheit im Straßenverkehr
✓ waterproof and shockproof housing, high-resolution with wide angle for more safety on the road

✓ inkl. Halteclips für die Kofferraumblende
✓ incl. clips for the trunk panel included

2 **EXPERT KITS+ im Bereich Rückfahrkameras**
EXPERT KITS+ in the range of backup cameras
www.vierol-shop.de

GEBLÄSEREGLER
BLOWER CONTROL UNITS

25202

1 **V42-79-0004** 1x Gebläseregler | 1x blower control unit

2 **V42-83-0003** 1x Reparatursatz, Kabelsatz | 1x repair set, harness

Citroën	C2, C3, C5
Peugeot	207, 1007
Renault	Clio III

X-Ref 6441.L2*

V42-79-0004-1

✓ VEMO EXPERT KITS+ beinhalten den passenden Kabelsatz, der häufig durch den alten Gebläseregler beschädigt wird

✓ VEMO EXPERT KITS+ includes matching cable, which commonly is damaged by the old blower control unit

3 **EXPERT KITS+ im Bereich Gebläseregler**
EXPERT KITS+ in the range of blower control units
www.vierol-shop.de

KLOPFSENSOREN
KNOCK SENSORS

11601

1 1x Sensor, Zündimpuls | 1x sensor, ignition pulse
2 2x Steckkontaktverlängerungen | 2x plug contact extensions
3 1x Steckerhülse mit Halteaufnahme | 1x plug sleeve with holder
4 1x Dichtung | 1x seal

Citroën **Peugeot**	AX, BX, C15, XM, ZX 106, 205, 309, 405
Info	ohne Zündverteiler | without rotor

X-Ref 5900.F7*

V22-72-0068

✓ einzelner Impulsgeber erhältlich, Zündverteiler muss nicht ganz getauscht werden
✓ single crankshaft pulse available, ignition distributor does not need to be replaced completely

✓ zeitwertgerechte Reparatur
✓ timely and efficient repair

4 **EXPERT KITS+ im Bereich Klopfsensoren**
EXPERT KITS+ in the range of knock sensors
www.vierol-shop.de

SENSOREN, AUSSENTEMPERATUR
SENSORS, EXTERIOR TEMPERATURE

11602

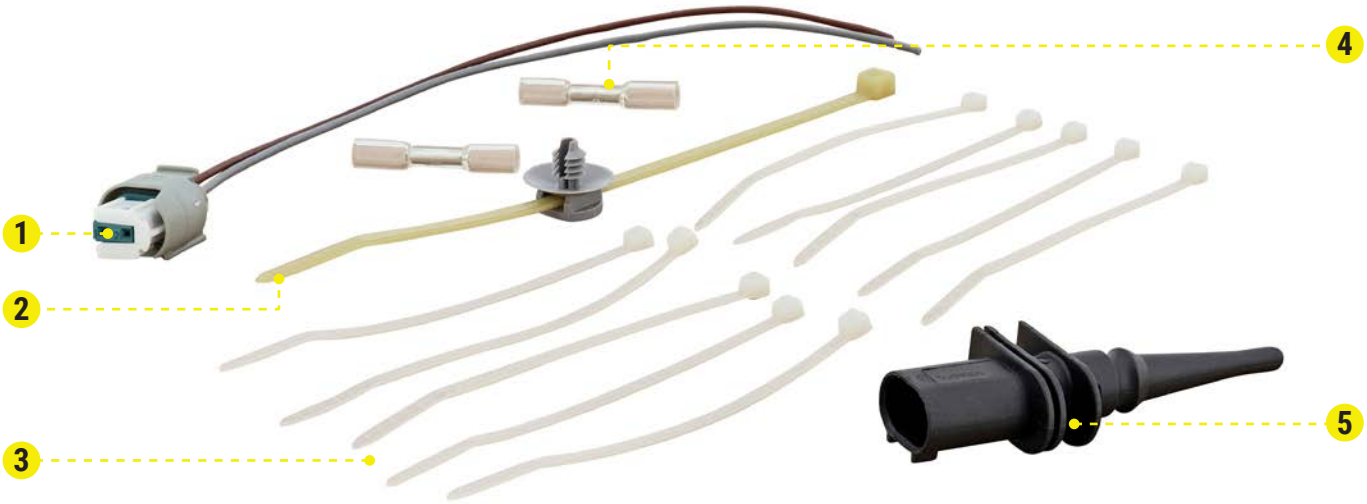

1 1x Kabelsatz | 1x cable set
2 1x Befestigungsmaterial | 1x fixing material
3 10x Kabelbinder | 10x cable ties
4 2x Schrumpf-Quetschverbinder | 2x shrink squeeze connector
5 1x Sensor, Außentemperatur | 1x sensor, exterior temperature

BMW	E38, E39, E46, E60, E65/66, X3, X5, Z4
Info	Pol-Anzahl: 2 | Number of poles: 2

X-Ref 65 81 6 905 133_kit*

V20-72-0132

✓ Minimierung von möglichen Fehlerquellen (smart solution)
✓ minimization of possible sources of error

✓ zeitwertgerechte Reparatur
✓ timely and efficient repair

1 **EXPERT KITS+ im Bereich Sensoren, Außentemperatur**
EXPERT KITS+ in the range of sensors, exterior temperature
www.vierol-shop.de

SENSOREN, KRAFTSTOFFTEMPERATUR
SENSORS, FUEL TEMPERATURE

13304

1 1x Sensor, Kraftstofftemperatur | 1x sensor, fuel temperature
2 1x O-Ring | 1x o-ring
3 1x Haltefeder | 1x spring clip

Audi	A4, A6, A8
Seat	Ibiza, Leon
Škoda	Octavia
VW	Golf, Passat
Info	Pol-Anzahl: 2 | Number of poles: 2

X-Ref 038 906 081 B*

V10-72-1251

✓ hohe fahrzeugspezifische Abdeckung
✓ high vehicle-specific coverage

✓ hohe Messgenauigkeit für einwandfreie Funktion
✓ high measuring accuracy for perfect function

6 **EXPERT KITS+ im Bereich Sensoren, Kraftstofftemperatur**
EXPERT KITS+ in the range of sensors, fuel temperature
www.vierol-shop.de

ACKOJA®
asian parts by VIEROL

LENKER, RADAUFHÄNGUNG SÄTZE
SUSPENSION KITS

A18001

1 **A52-1111** 1x Lenker, Radaufhängung links | 1x track control arm left
2 **A53-1129** 2x Trag-/Führungsgelenke | 2x ball joints
3 **A52-1126** 2x Lagerung, Stabilisator | 2x stabiliser mounting
4 **A52-1110** 1x Lenker, Radaufhängung rechts | 1x track control arm right
5 **A52-1102** 2x Stangen/Streben, Stabilisatoren | 2x rods/struts, stabilisers

Hyundai	i30
Info	Einbauseite: Vorderachse | Fitting position: front axle

X-Ref 54500-2H000 kit*, 54830-2H200*, 54813-2H000*, 54500-2H000*, 54501-2H000*, 51760-2G000*

A52-1300

✓ langanhaltender Korrosionsschutz durch geprüfte Herstellerverfahren
✓ tested manufacturing processes ensure long-lasting corrosion protection

✓ widerstandsfähig gegenüber Rissbildung und Verschleiß
✓ resistant to cracking and wear

12 **EXPERT KITS+ im Bereich Lenker, Radaufhängung**
EXPERT KITS+ in the range of suspension kits
www.vierol-shop.de

RADLAGERSÄTZE
WHEEL BEARING KITS

A18502

1 1x Radlager | 1x wheel bearing
2 1x Mutter | 1x nut
3 1x Sicherungsring | 1x locking ring

Nissan	Micra, Note
Info	Einbauseite: Vorderachse beidseitig | Fitting position: front axle left and right

X-Ref 42210-AX000*

A38-0092

✓ hohe Festigkeit, geringere Reibung und hohe Temperaturbeständigkeit
✓ high strength, reduced friction and high temperature resistance

✓ hohe Lebensdauer durch reibungsarmes Hochleistungsschmierfett
✓ long service life due to high-performance grease with reduced friction

225 **EXPERT KITS+ im Bereich Radlager**
EXPERT KITS+ in the range of wheel bearing kits
www.vierol-shop.de

WISCHERGESTÄNGE
WIPER LINKAGES

27005

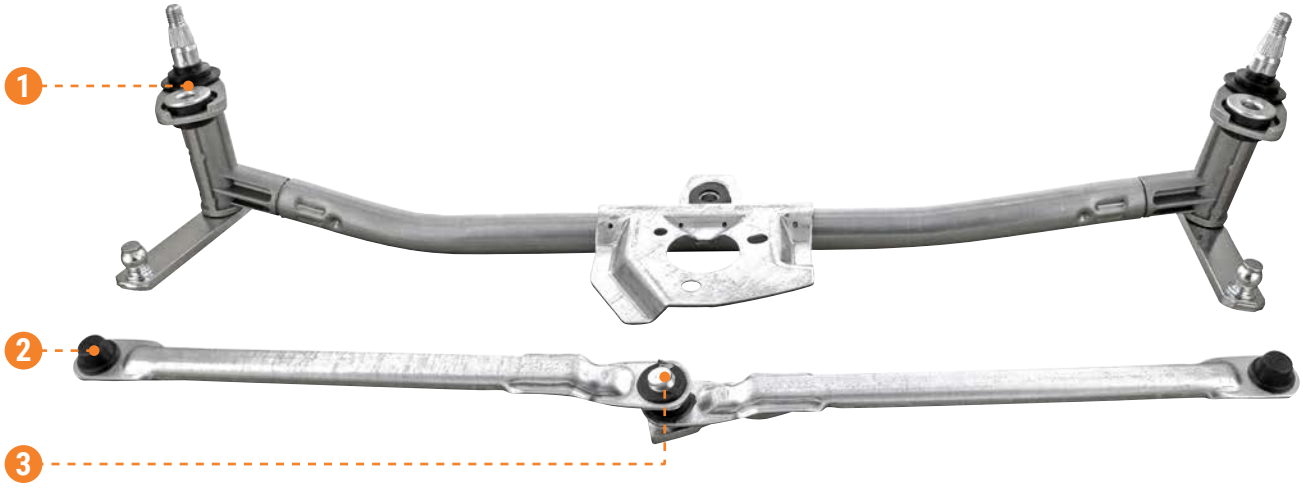

1 **V10-1576** 1x Wischeraufnahme | 1x wiper mounting fixture
2 **V10-1577** 1x Antriebsstange | 1x drive rod
3 1x Kurbelarm | 1x crank arm

VW	Bora, Golf IV

X-Ref 1J1 955 603 B kit*

V10-1578

✓ kundenorientierte Lösung: Reparatursatz = Wischergestänge + Antriebsstangen
✓ customer solution: repair kit = wiper linkage + drive rods

✓ passendes Rahmenprogramm: Wischarme und Scheibenreiniger ebenfalls über VAICO erhältlich
✓ supporting program: wiper arms and window cleaner also available from VAICO

3 **EXPERT KITS+ im Bereich Wischergestänge**
EXPERT KITS+ in the range of wiper linkages
www.vierol-shop.de

FALTENBALGSÄTZE
BELLOW KITS

17201

1 **V30-0401** 1x Faltenbalg, Antriebswelle | 1x boot, driveshaft
2 **V99-1000** 1x Fett | 1x grease
3 **V99-1001** 2x Halteschellen | 2x holding clamps

Mercedes-Benz R/C107, C/S/W123, W114, W115, W116, W126

X-Ref 126 350 03 37*

V30-1245

✓ bedarfsgerechte Reparatursätze: umfasst alle benötigten Komponenten
✓ needs-based repair kits: includes all required components

✓ Material: Gemäß OE Vorgaben und Normen (PE, PP, TPV, PUR)
✓ material: according to OE specifications and standards

163

EXPERT KITS+ im Bereich Faltenbälge
EXPERT KITS+ in the range of bellow kits
www.vierol-shop.de

ACKOJA®
asian parts by VIEROL

FILTERSÄTZE
FILTER KITS

A11998

1 **A53-30-0005** 1x Innenraumfilter | 1x cabin filter
2 **A52-0502** 1x Ölfilter | 1x oil filter
3 **A53-0401** 1x Luftfilter | 1x air filter
4 **A53-2804** 1x Dichtring | 1x o-ring

Hyundai	i30
Info	Motorart: Benzin | Engine type: petrol

X-Ref 97133-2L000 kit*, 26300-35530*, 28113-2H000*, 97133-2L000*, 21513-23001*

A52-2001

✓ abgestimmt auf die Wartungsvorgaben des Herstellers
✓ adjusted to the maintenance specifications of the manufacturer

✓ Zeitersparnis durch vordefinierte Filterpakete
✓ time saving thanks to ready-to-use filter sets

14 **Expert Kits + im Bereich Filter**
Expert Kits + in the range of filter kits
www.vierol-shop.de

RIEMENSCHEIBEN
BELT PULLEYS

12006

1 **V20-8182** 1x Riemenscheibe | 1x belt pulley

2 **V20-2800** 4x Schrauben | 4x screws

BMW E46, E60, E61, E70, E83, E90, E91, E92

X-Ref 11 23 7 793 593 kit*

V20-2805

✓ lange Lebensdauer durch hochwertige Elastomer-Metall-Verbindung und Teflon-Lagerung
✓ long service life via a high-quality elastomer metal compound and Teflon mounting

✓ Reparatursätze inklusive Befestigungsschrauben in deutscher Erstausrüstungsqualität
✓ repair kits, including mounting screws in German OEM quality

27 **EXPERT KITS+ im Bereich Riemenscheiben**
EXPERT KITS+ in the range of belt pulleys
www.vierol-shop.de

STEUERUNG, AUTOMATIKGETRIEBE
CONTROL, AUTOMATIC TRANSMISSION

22303

1 **V30-86-0001** 1x Steuergerät | 1x control unit
2 2x Dichtungen | 2x seals
3 **30-7642** 1x Steckgehäuse | 1x plug housing

Mercedes-Benz	C140, W163/202/220, W/S210
Info	5-Gang (722.6)	5-speed (722.6)

X-Ref 140 270 11 61_kit*

V30-86-0002

✓ intelligente Werkstattlösung ermöglicht eine fachgerechte Reparatur
✓ clever workshop solution enables professional repairing

✓ Steuergerät für Automatikgetriebe inklusive Steckgehäuse
✓ control unit for automatic transmission including plug housing

17 **EXPERT KITS+ im Bereich Steuerung, Automatikgetriebe**
EXPERT KITS+ in the range of control, automatic transmission
www.vierol-shop.de

SCHALTVENTILE, AUTOMATIKGETRIEBE
SHIFT VALVES, AUTOMATIC TRANSMISSION

22303

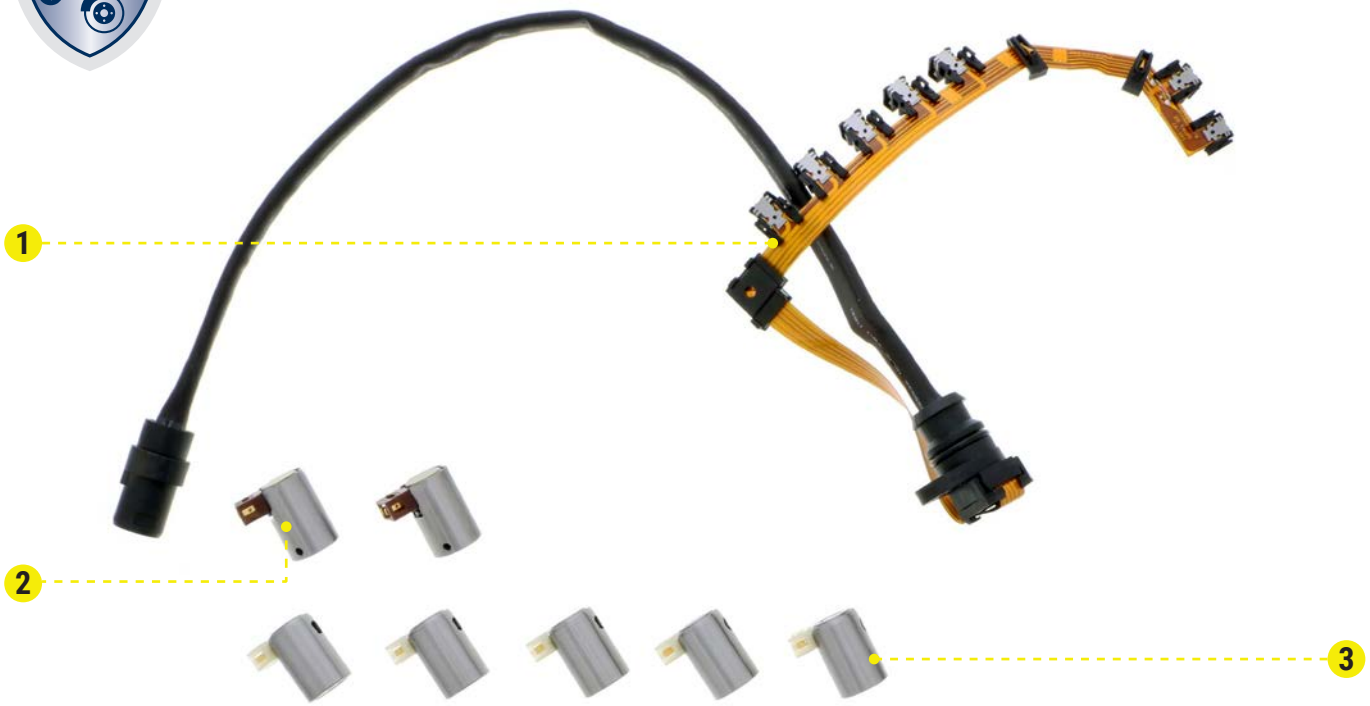

1 1x Leiterfolie inkl. Kabel und Stecker | 1x conductor foil with cable and plug

2 2x Magnetventile | 2x solenoid valves

3 5x Schaltventile | 5x switching valves

Audi	A3
Seat	Leon
Škoda	Octavia
VW	Beetle, Bora, Golf
Info	4-Gang (01M) Automatikgetriebe | 4-speed (01M) automatic transmission

X-Ref 095 927 331A*

V10-77-1041

✓ intelligente Werkstattlösung ermöglicht eine fachgerechte Reparatur
✓ clever workshop solutions, enables professional repair

✓ Einbausicherheit durch fahrzeugspezifisch codierte Stecker
✓ installation safety through vehicle-specific coded connectors

17 **EXPERT KITS+ im Bereich Schaltventile, Automatikgetriebe**
EXPERT KITS+ in the range of shift valves, automatic transmisson
www.vierol-shop.de

KABELBAUM REPARATURSÄTZE
CABLE REPAIR KITS

23901

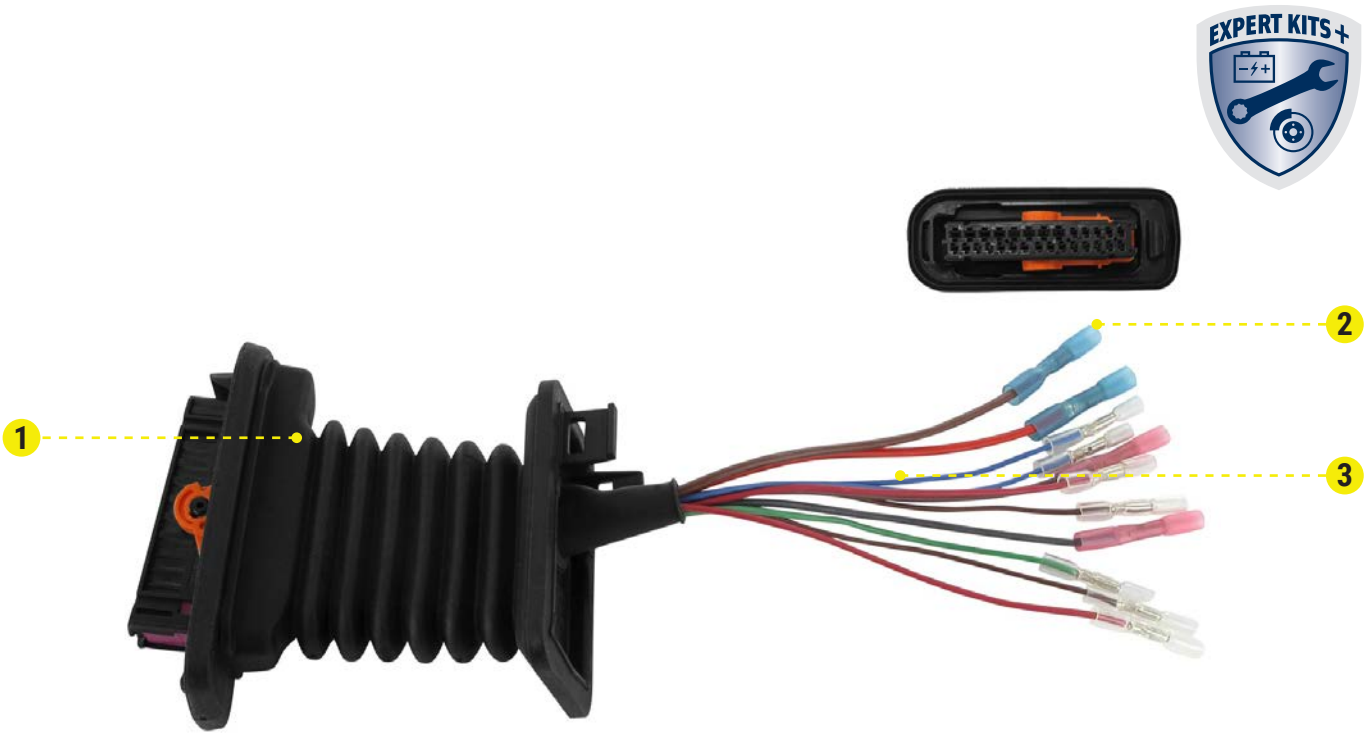

1 1x Faltenbalg | 1x boot
2 11x Wärmeschrumpfverbinder | 11x heat shrink connectors
3 1x 11-adriger Kabelsatz | 1x 11-core cable set

VW	Golf V (1K1, 1K5)
Info	Türen vorne/hinten links/rechts, Länge 250 mm | doors front/rear, left/right, length 250 mm

X-Ref 1K0 971 120 BC part*

V10-83-0078

✓ Einbaufertig: Vormontiert mit Stoßverbindern oder Wärmeschrumpfverbindern
✓ ready for mounting: Pre-assembled with butt connectors or heat shrink connectors

✓ verringerte Einbauzeit durch vereinfachten Austausch des beschädigten Teils
✓ reduced installation time due to simplified exchange of the damaged part only

233

EXPERT KITS+ im Bereich Kabelbaum Reparatursätze
EXPERT KITS+ in the range of cable repair kits
www.vierol-shop.de

LEERLAUFREGELVENTILE, LUFTVERSORGUNG
IDLE CONTROL VALVES, AIR SUPPLY

11202

1 1x Leerlaufregelventil, Luftversorgung | 1x idle control valve, air supply

2 3x Schrauben | 3x screws

3 3x Dichtringe | 3x seal rings

VW	Golf III, Polo, Vento
Info	Motorart: Benzin | Engine type: petrol

X-Ref 032 133 031*

V10-77-0023

✓ es wird vom Hersteller empfohlen, die Schrauben und die Dichtringe beim Tausch des Leerlaufregelventils mit zu ersetzen

✓ an exchange of the screws and seal rings is recommended by the manufacturer when replacing the idle control valve

2 **EXPERT KITS+ im Bereich Leerlaufregelventile, Luftversorgung**
EXPERT KITS+ in the range of idle control valves, air supply
www.vierol-shop.de

WISCHERMOTOREN
WIPER MOTORS

27101

1 1x Wischermotor | 1x wiper motor
2 1x Mutter | 1x nut
3 1x Befestigungssatz | 1x mounting kit
4 2x Antriebsstange | 2x actuator stem

Škoda	Fabia II, Roomster
Info	für Linkslenker | for left-hand drive vehicles

X-Ref 5J1 955 113 A*

V10-07-0013

✓ Wischermotor und Anbaumaterial aus Aluminium
✓ wiper motor and mounting material made of aluminium

✓ hohe Langlebigkeit durch stetig verbesserte Vulkanisationsprozesse
✓ longevity because of steadily improve of the vulcanization of the rubber

2 **EXPERT KITS+ im Bereich Wischermotoren**
EXPERT KITS+ in the range of wiper motors
www.vierol-shop.de

SENSOREN, KURBEL-/NOCKENWELLE
SENSORS, CAM-/CRANKSHAFT

11604

1 **V20-72-0471-1** 1x Sensor | 1x sensor
2 **V20-72-9902** 1x Schraube | 1x screw
3 **V20-72-9901** 1x O-Ring | 1x o-ring

BMW	E36, E38, E39, E46, E60/61, E81, E90
Info	3-polig | 3 pins

X-Ref 12 14 7 518 628*

V20-72-9001

✓ Einbausicherheit durch fahrzeugspezifisch codierte Stecker
✓ installation safety through vehicle-specific coded connectors

✓ hohe Passgenauigkeit für garantiert korrekte Positionserkennung des Schwungrads
✓ high fitting accuracy for guaranteed correct position recognition of the flywheel

10 **EXPERT KITS+ im Bereich Sensoren, Kurbel-/Nockenwellen**
EXPERT KITS+ in the range of sensors, cam-/crankshaft
www.vierol-shop.de

BREMSENSÄTZE, SCHEIBENBREMSE
BRAKE SETS, BRAKE DISCS

21001

1 **V10-80043** 2x Bremsscheiben | 2x brake discs

2 **V10-8347** 1x Bremsbelagsatz | 1x brake pad set

VW	Polo
Info	Vorderachse | front axle

X-Ref 6R0 615 301 C kit*

V10-5590

✓ ECE-R90 zertifizierte Bremsbeläge
✓ ECE-R90 certified brake pads

✓ gescorchte Bremsbeläge garantieren optimales Bremsverhalten im Neuzustand
✓ scorched brake pads guarantee optimal braking performance in new condition

89

EXPERT KITS+ im Bereich Bremsschreiben
EXPERT KITS+ in the range of brake discs

www.vierol-shop.de

AUSGLEICHSBEHÄLTER
EXPANSION TANKS

15701

1 **V20-2980** 1x Ausgleichsbehälter, Kühlmittel | 1x expansion tank, coolant

2 **V20-72-0055** 1x Sensor, Kühlmittelstand | 1x coolant level sensor

3 **V20-0034** 1x Verschlussdeckel, Kühlmittelbehälter | 1x cap, radiator

BMW	E46, E60, E61, E70, E83, E90, E91, E92
Info	Druck: 1.4 bar | Pressure: 1.4 bar

X-Ref 11 23 7 793 593 kit*

V20-3453

✓ temperatur- und druckbeständig dank moderner Ultraschallschweißtechnik
✓ temperature and pressure stable by state-of-the-art ultrasonic welding technology

✓ Komplettlösung: inkl. Sensor und Deckel
✓ complete solution: incl. sensor and lid

15 **EXPERT KITS+ im Bereich Ausgleichbehälter**
EXPERT KITS+ in the range of expansion tanks
www.vierol-shop.de

RADSENSOREN, RDKS
WHEEL SENSORS, TPMS

31001

1 1x Radsensor | 1x wheel sensor

2 1x Einbauhilfe | 1x mounting aid

BMW	1, 3, 5, 6, 7 Series
Info	Luftventil | air valve

X-Ref 36106856227*

V20-72-0124

✓ 1 to 1 fit Sensoren – keine Programmierung nötig
✓ 1 to 1 fit sensors – no programming required

✓ mit Einbauhilfe und Einbauanleitung
✓ with installation aid and installation instructions

50 **EXPERT KITS+ im Bereich Radsensoren, RDKS**
EXPERT KITS+ in the range of wheel sensors, TPMS
www.vierol-shop.de

REPARATURSATZ, KABELSATZ
REPAIR SET, HARNESS

23901

1 **V10-83-0116** 1x Reparatursatz, Kabelsatz | 1x repair set, harness

2 **V99-14-0040** 4x Glühkerze | 4x glow plug

Audi	A3 8P
VW	Golf 5, Passat 3C, Polo 9N
Info	Glühkerzenausführung: Stabglühkerze | glow plug type: pencil-type glow plug

X-Ref 038 971 782 C kit1*

V10-83-10116

✓ Kontaktbrücke mit Leitungssatz gemäß OE
✓ contact bridge with cable set according to OE

✓ Glühkerzen im Kit enthalten
✓ glow plugs included in kit

233 **EXPERT KITS+ im Bereich Reparatursatz, Kabelsatz**
EXPERT KITS+ in the range of repair set, harness
www.vierol-shop.de

RADSENSOREN, REPARATURSÄTZE
WHEEL SENSORS, REPAIR KITS

31001

1. 1x Überwurfmutter | 1x union nut
2. 1x Metallventilkörper | 1x metal valve body
3. 1x Ventilkappe | 1x valve cap
4. 1x Befestigungsschraube | 1x fixing screw
5. 1x Dichtring | 1x seal ring

Universal

X-Ref 51 839 114*

V99-72-5012

✓ Gummi- und Aluminiumventile im Sortiment
✓ rubber and aluminum valves in the range

✓ einzelnes Ersatzventil für den funktionsfähigen Sensor (kostengünstiger)
✓ single spare valve for the functional sensor (cost effective)

50

EXPERT KITS+ im Bereich Radsensoren
EXPERT KITS+ in the range of wheel sensors, repair kits
www.vierol-shop.de

VENTILE, NOCKENWELLENVERSTELLUNG
VALVES, VARIABLE CAMSHAFT ADJUSTMENT

11314

1 **V10-4461** 1x Gleitschiene | 1x guide
2 **V10-3732** 1x Zentralventil, Nockenwellenverstellung | 1x central valve, camshaft adjustment
3 **V10-0866** 1x Zentralmagnet, Nockenwellenverstellung | 1x central magnet, camshaft adjustment
4 3x Schrauben | 3x screws
5 **V10-4898** 1x Steuergehäusedeckel | 1x timing case cover
6 **V10-4755** 1x Lagerbock, Nockenwelle | 1x bearing bracket, camshaft
7 1x Flachkontaktgehäuse | 1x flat contact housing

Audi	A3, A4, A6, Q3, Q5
VW	Golf, Passat, Tiguan
Info	1.8 TFSI & 2.0 TFSI

X-Ref 06H 103 144 K kit1*

V10-2727

✓ nur in OE-Qualität: Steuergehäusedeckel, Lagerbock, Zentralventile und Zentralmagnet
✓ only in OE quality: timing chain cover, bearing bracket, camshaft control valves and camshaft adjuster magnet

✓ Lageroberflächen in höchster CNC-Qualität
✓ bearing surfaces in the highest CNC quality

6 **EXPERT KITS+ im Bereich Ventile, Nockenwellenverstellung**
EXPERT KITS+ in the range of valves, variable camshaft adjustment
www.vierol-shop.de

STEUERDOSEN, TURBOLADER
CONTROL BOXES, TURBO CHARGER

11212

1 1x Druckdose | 1x pressure box
2 1x Hitzeschutzblech | 1x heat protection sheet
3 2x Muttern | 2x nuts
4 2x Schrauben | 2x screws

VW Crafter

X-Ref 076 145 701 G_part*

V15-40-0003

✓ einzelne Druckdose erhältlich, kostengünstig und zeitsparend im Einbau
✓ single control box available, cost-effective and time-saving in the installation

✓ sowohl elektrisch-pneumatisch, als auch pneumatische Druckdosen im Programm
✓ both electric-pneumatic and pneumatic control boxes in the range

41

EXPERT KITS+ im Bereich Steuerdosen, Turbolader
EXPERT KITS+ in the range of control boxes, turbo charger
www.vierol-shop.de

KRAFTSTOFFPUMPEN, ELEKTRISCH
FUEL PUMPS, ELECTRIC

A13101

1. 1x Kraftstoffpumpe | 1x fuel pump
2. 1x Kabel | 1x cable
3. 1x Filter, Kraftstoffpumpe | 1x filter, fuel pump

Toyota	Avensis, Carina E, Corolla, RAV 4 I
Info	elektrisch | electric

X-Ref 23220-74021*

A70-09-0002

- ✓ inklusive Filter und passendem Kabel
- ✓ including filter and matching cable

- ✓ geringe Geräuschentwicklung und optimale Kraftstoffördermenge
- ✓ low noise level and optimum fuel feed rate

8 **EXPERT KITS+ im Bereich elektrische Kraftstoffpumpen**
EXPERT KITS+ in the range of electric fuel pumps
www.vierol-shop.de

ÖLPUMPEN
OIL PUMPS

11402

1 1x Ölpumpe | 1x oil pump

2 1x Dichtung | 1x seal

Audi	100, A6
VW	Crafter, LT, T4

X-Ref 074 115 105 D kit*

V10-0596

✓ Passgenauigkeit gemäß OE
✓ fitting accuracy according to OE

✓ Pumpen inkl. Zubehör (Dichtungen, Zahnrad, Schwallsperre und Ansaugstutzen)
✓ pumps incl. accessories (seals, gearwheel, baffle plate and intake manifold)

2 **EXPERT KITS+ im Bereich Ölpumpen**
EXPERT KITS+ in the range of oil pumps
www.vierol-shop.de

LAMBDASONDEN
LAMBDA SENSORS

13303

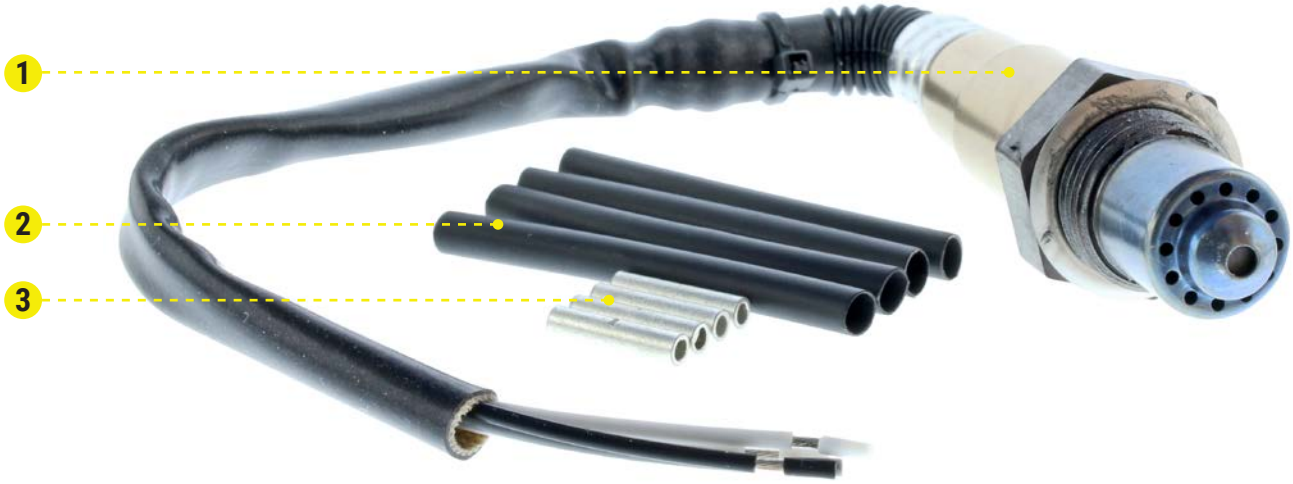

1 1x Universal Lambdasonde | 1x universal lambda sensor
2 4x Wärmeschrumpfschläuche | 4x heat shrink connectors
3 4x Quetschverbinder | 4x crimp connectors

Universal

X-Ref 0 258 986 505*

V99-76-0002

✓ praktische Quetschverbinder statt Steckergehäuse und Schraubverbinder
✓ practical crimp connectors instead of plug housing and screw connectors

✓ sichere und wasserfeste Isolierung durch Wärmeschrumpfschlauch
✓ safe and waterproof insulation through heat shrink connectors

2 **EXPERT KITS+ im Bereich Lambdasonden**
EXPERT KITS+ in the range of lambda sensors
www.vierol-shop.de

LUFTMASSENMESSER
AIR MASS SENSORS

13302

1 **V30-72-0015** 1x Luftmassenmesser | 1x air mass sensor

2 **V30-0856** 1x Luftfilter | 1x air filter

Mercedes-Benz	W203, W204, W211, W212, X164, X204, W251, W221, 906, W639
Info	Luftmassenmesser 5-polig + Luftfilterset | air mass sensor 5-pins + air filter set

X-Ref 273 094 06 48_KIT*

V30-72-0046-1

✓ Luftmassenmesser mit Gehäuse aus Kunststoff PA 6.6 GF30 (Automobilindustrie-Norm)
✓ air mess sensor with plastic housing PA 6.6 GF30 (automotive industry standard)

✓ es wird vom Hersteller empfohlen, die Luftfilter beim Tausch des Luftmassenmesser mit zu ersetzen
✓ an exchange of the air filter is recommended by the manufacturer when replacing the air mass sensor

5 **EXPERT KITS+ im Bereich Luftmassenmesser**
EXPERT KITS+ in the range of air mass sensors
www.vierol-shop.de

SCHLIESSANLAGEN
LOCK SYSTEMS

30001

1 1x Schließzylinder | 1x lock barrel:
- Exzenter | extender
- Dichtring | seal ring
- Druckfeder | compression spring
- Mitnehmer | driver
- Drehfeder | torsion spring
- Schließzylinder | locking cylinder

2 2x Schlüssel | 2x keys

VW	Golf III, Vento
Info	Türgriff rechts | door handle right

X-Ref 1H0 837 207 C kit*

V10-6124

✓ hochwertige Materialien: Zink, PA66 + CF30
✓ high quality materials: zinc, PA66 + CF30

✓ Herstellung: Heißkammer Druckgussverfahren und Spritzgusstechnik
✓ production: hot chamber die casting and injection molding technique

4 **EXPERT KITS+ im Bereich Schließanlage**
EXPERT KITS+ in the range of lock system
www.vierol-shop.de

ACKOJA®
asian parts by VIEROL

ZÜNDKABELSÄTZE
IGNITION CABLE KITS

A24003

1 1x Zündleitungssatz | 1x ignition cable kit

Hyundai	i10, i20
Info	Motorart: Benzin | Engine type: petrol

X-Ref 27420-03000*

A52-70-0012

✓ langlebige und bruchsichere Leitungen aus EPDM/Silikon
✓ durable and break-resistant cables made of EPDM/silicone

✓ hohe Temperaturbeständigkeit
✓ high temperature-resistance

20 **EXPERT KITS+ im Bereich Zündkabel**
EXPERT KITS+ in the range of ignition cable kits
www.vierol-shop.de

ELEKTRISCHE EINSPRITZVENTILE
ELECTRICAL INJECTORS

13301

1 1x Druckregelventil | 1x pressure control valve
2 2x Schrauben | 2x screws
3 1x Dichtring | 1x seal
4 1x Dichtungsring | 1x seal ring

Citroën	Jumper
Fiat	Ducato
Ford	Transit
Land Rover	Defender
Peugoet	Boxer

X-Ref 1920.QK*

V22-11-0010

✓ Kunststoff aus PA 6.6 GF30 (Automobilindustrie-Norm)
✓ PA 6.6 GF30 plastic material (automotive industry standard)

✓ Verbesserung von Verbrauchs- und Emissionswerten sowie der Laufruhe
✓ improvement in the consumption and emission values and smoother operation

2 **EXPERT KITS+ im Bereich elektrische Einspritzventile**
EXPERT KITS+ in the range of electrical injectors
www.vierol-shop.de

ACKOJA®
asian parts by VIEROL

KUPPLUNGSSÄTZE
CLUTCH KITS

A16001

1. 1x Dichtring, Antriebswelle links | 1x seal ring, drive shaft left
2. 1x Kupplungsscheibe | 1x clutch disc
3. 1x Dichtmasse | 1x sealing compound
4. 2x Muttern Antriebswelle | 2x nuts drive shaft
5. 1x Magnet Getriebe | 1x magnet transmission
6. 1x Dichtring, Antriebswelle rechts | 1x seal ring, drive shaft right
7. 1x Ausrücklager | 1x release bearing
8. 1x Druckplatte | 1x clutch cover
9. 1x Wellendichtring, Getriebe | 1x oil seal, transmission

Hyundai **Kia**	i20, i30, ix20, ix35 cee'd, Rio, Sportage, Venga
Info	Motorart: Diesel | Engine type: diesel

X-Ref 41100-32021 kit2*, 41100-32021*, 41300-32021*, 41421-23020*

A52-0014

✓ lange Lebensdauer durch hochwertige Original Ersatzteile, Made in Korea
✓ long service life thanks to high-quality original spare parts, Made in Korea

✓ Empfehlung: Tausch des Wellendichtrings beim Durchrutschen von verölten Kupplungen
✓ recommendation: replace the oil seal when oily clutches slip through

25 **EXPERT KITS+ im Bereich Kupplung**
EXPERT KITS+ in the range of clutch kits
www.vierol-shop.de

STANGEN/STREBEN, STABILISATOREN
RODS/STRUTS, STABILIZERS

18203

1 **V10-7163-1** 1x Stange/Strebe, Stabilisator | 1x rod/strut, stabiliser
2 2x M10 Schrauben | 2x M10 screws
3 2x Muttern | 2x nuts
4 2x Unterlegscheiben | 2x flat washers

Audi	A4, A6, A8
VW	Passat
Info	Einbauseite: Vorderachse links + rechts | Fitting position: front axle, left + right

X-Ref 4D0 411 317 K kit*

V10-7163

✓ maximale Zug- und Dauerfestigkeit durch ultrahocherhitzten Stahl und Aluminium gemäß OE Standard

✓ maximum tensile and fatigue strength via ultra-high temperature steel and aluminium in accordance with the OE standard

10 **EXPERT KITS+ im Bereich Stangen/Streben, Stabiliisatoren**
EXPERT KITS+ in the range of rods/struts, stabilizers
www.vierol-shop.de

QUERLENKERLAGER
RUBBER MOUNTINGS

18101

1 **V20-7095** 1x Lager links | 1x bearing left
2 4x Unterlegscheiben | 4x flat washers
3 **V20-7096** 1x Lager rechts | 1x bearing right
4 4x Schrauben | 4x screws
5 4x Federringe | 4x spring washers

BMW	E46, Z4
Info	Einbauseite: Vorderachse links + rechts, hydraulisch | Fitting position: front axle, left + right, hydraulic

X-Ref 31 12 6 783 376*

V20-1555

✓ hohe Langlebigkeit durch stetig verbesserte Vulkanisationsprozesse
✓ longevity because of steadily improve of the vulcanization of the rubber

✓ modifizierte Gummimischung
✓ modified rubber compound

33 **EXPERT KITS+ im Bereich Querlenkerlager**
EXPERT KITS+ in the range of rubber mountings
www.vierol-shop.de

GELENKE, LÄNGSWELLE
JOINTS, PROPSHAFT

18803

1 **V30-18004** 1x Gelenk, Längswelle | 1x joint, propshaft
2 **V30-18507** 6x Muttern | 6x nuts
3 **V30-18510** 6x Unterlegscheiben | 6x flat washers
4 **V30-18506** 6x Schrauben | 6x screws

Mercedes-Benz	S202, W202, S210, W210
Info	Kardanwelle, vorne | propeller shaft, front

X-Ref 4D0 411 317 K kit*

V30-18121

✓ einvulkanisierte Schlingenpakete aus hochfestem Cord
✓ vulcanized sling packages made of high-strength cord

✓ elastische Drehmomentübertragung
✓ flexible torque transmission

8 **EXPERT KITS+ im Bereich Gelenke, Längswelle**
EXPERT KITS+ in the range of joints, propshaft
www.vierol-shop.de

TRAG-/FÜHRUNGSGELENKE
BALL JOINTS

A18301

1. 1x Trag-/Führungsgelenk | 1x ball joint
2. 1x Schraube | 1x screw
3. 2x Muttern | 2x nuts
4. 3x Unterlegscheiben | 3x flat washers

Toyota	Avensis, Carina, Corolla, Picnic
Info	Einbauseite: unten, Vorderachse, beidseitig | Fitting position: lower, front axle, left and right

X-Ref 43330-19095*

A70-1138

✓ nachhaltige Elektrotauchlackierung verspricht bis zu 10 Jahre Korrosionsschutz
✓ a sustainable electrocoat guarantees up to 10 years of corrosion protection

✓ Manschette aus Neopren garantiert größtmöglichen Schutz des Kugelgelenks
✓ the cuffs made of neoprene guarantee highest protection of the ball joints

42 **EXPERT KITS+ im Bereich Trag-/Führungsgelenke**
EXPERT KITS+ in the range of ball joints
www.vierol-shop.de

GELENKSÄTZE, ANTRIEBSWELLE
JOINT KITS, DRIVE SHAFT

A17101

1. 1x Gelenk, Antriebswelle | 1x joint, drive shaft
2. 1x Fett | 1x grease
3. 2x Halteschellen | 2x holding clamps
4. 1x Faltenbalg, Antriebswelle | 1x boot, driveshaft
5. 1x Sicherungsring | 1x locking ring

Toyota Yaris

X-Ref 43410-0D020 part*

A70-0181

✓ bedarfsgerechte Reparatursätze: umfasst alle benötigten Komponenten
✓ needs-based repair kits: includes all required components

✓ Material: Gemäß OE Vorgaben und Normen (PE, PP, TPV, PUR)
✓ material: according to OE specifications and standards

131 **EXPERT KITS+ im Bereich Gelenksätze, Antriebswelle**
EXPERT KITS+ in the range of joint kits, drive shaft
www.vierol-shop.de

REPARATURSÄTZE, AXIALGELENK SPURSTANGE
REPAIR KITS, TIE ROD AXLE JOINT

20202

1 **V46-0336** | 1x Faltenbalg, Lenkung | 1x boot, steering

2 1x Mutter | 1x nut

3 **V46-0055** | 1x Axialgelenk, Spurstange | 1x tie rod, axle joint

Renault	Clio, Kangoo
Info	Einbauseite: Vorderachse | Fitting position: front axle

X-Ref 77 01 472 120 kit*

V46-1060

✓ bedarfsgerechte Reparatursätze: umfasst alle benötigten Komponenten für eine schnelle Reparatur
✓ needs-based repair kits: includes all required components

✓ Manchetten aus Neopren gemäß OE
✓ cuffs made of neoprene according to OE

15 **EXPERT KITS+ im Bereich Axialgelenk Spurstange**
EXPERT KITS+ in the range of repair kits, tie rod axle joint
www.vierol-shop.de

SORTIMENTE, ÖLABLASSSCHRAUBEN
ASSORTMENTS, OIL DRAIN PLUG

11406

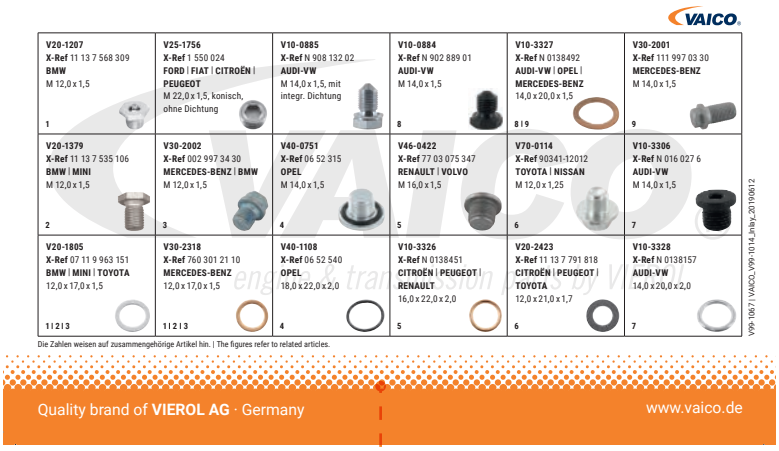

1 1x Universalkoffer 255-teilig / 18 Artikel |
1x universal suitcase 255-pieces / 18 article

2 Übersichtliches Inhaltsverzeichnis | clear directory

Audi
BMW
Mercedes-Benz
Mini
Opel
Toyota
Volvo
VW

Info 255-teilig / 18 Artikel | 255 pieces / 18 article

V99-1014

✓ Einzelkauf: Jedes Fach individuell nachbestellbar
✓ retail: each individual compartment can be reordered separately

✓ schnelle Identifizierung: Übersichtliches Inhaltsverzeichnis
✓ fast identification: clear directory included

1 EXPERT KITS+ im Bereich Sortimente, Ölablassschrauben
EXPERT KITS+ in the range of assortments, oil drain plug
www.vierol-shop.de

SORTIMENTE, BEFESTIGUNGSELEMENTE
ASSORTMENTS, FASTENERS

10001

1 1x Universalkoffer 235-teilig / 19 Artikel |
1x universal suitcase 235-pieces / 19 article

2 Übersichtliches Inhaltsverzeichnis | clear directory

Audi
BMW
Mercedes-Benz
Seat
Škoda
VW

Info 235-teilig / 19 Artikel | 235 pieces / 19 article

X-Ref DE1*

V99-1004

✓ Einzelkauf: Jedes Fach individuell nachbestellbar
✓ retail: each individual compartment can be reordered separately

✓ schnelle Identifizierung: Übersichtliches Inhaltsverzeichnis
✓ fast identification: clear directory included

14 **EXPERT KITS+ im Bereich Sortimente, Befestigungselemente**
EXPERT KITS+ in the range of assortments, fasteners
www.vierol-shop.de

KÜHLER, MOTORKÜHLUNG
RADIATORS, ENGINE COOLING

15201

1. 1x Kühler, Motorkühlung | 1x radiator, engine cooling
2. 2x Verschlussstopfen | 2x sealing plugs
3. 3x Klemmschellen | 3x clamps
4. 1x Gummiführung | 1x rubber grommet
5. 1x O-Ring | 1x o-ring
6. 3x Anschlussstücke | 3x connecting pieces

Citroën **Peugot**	Berlingo, Xsara 307
Info	Motorart: Benzin & Diesel | Engine type: petrol & diesel

X-Ref 1330.F4*

V22-60-0011

✓ Material des Kühlers besteht aus Aluminium und Kunststoff PA 6.6 GF30 (Automobilindustrie-Norm)
✓ cooler material made of aluminium and plastic material PA 6.6 GF30 (automotive industry standard)

✓ zeitwertgerechte Reparatur durch mitgeliefertes Anbaumaterial
✓ time reducing and efficient repair due to supplied mounting material

1 **EXPERT KITS+ im Bereich Kühler, Motorkühlung**
EXPERT KITS+ in the range of radiators, engine cooling
www.vierol-shop.de

SORTIMENTE, GLÜHLAMPEN
BULBS ASSORTMENTS

10106

1 3x Sicherungen | 3x fuses
2 1x H7/55W | 1x H7/55W
3 1x P21/5W | 1x P21/5W
4 1x R5W | 1x R5W
5 1x W5W | 1x W5W
6 1x P21W | 1x P21W

Info Sicherungen: 2x 10 A, 1x 15 A | Fuses: 2x 10 A, 1x 15 A

X-Ref universal

V99-84-0019

✓ enthält die wichtigsten Leuchtmittel
✓ includes the most important light bulbs

✓ in diversen EU-Ländern ist es Vorschrift, Ersatzglühlampen im Auto mitzuführen
✓ in some EU countries it is a regulation to have spare bulbs in the car

3 **EXPERT KITS+ im Bereich Glühlampen und Beleuchtung**
EXPERT KITS+ in the range of of bulbs and lighting
www.vierol-shop.de

WÄRMETAUSCHER, INNENRAUMHEIZUNG
HEAT EXCHANGERS, INTERIOR HEATING

25101

1. 1x Wärmetauscher | 1x heat exchanger
2. 5x Halter, Schlauchverbindungen | 5x holder, hose connections
3. 1x Befestigungssatz | 1x mounting kit
4. 5x Schrauben | 5x screws
5. 2x Klemmschellen | 2x clamps
6. 1x Montageband | 1x assembly tape
7. 2x Dichtringe | 2x seals

Opel	Combo, Corsa, Tigra
Info	für Fahrzeuge mit/ohne Klimaanlage | for vehicles with/without air conditioning

X-Ref 09 196 140*

V40-61-0004

✓ Material des Wärmetauschers aus rostfreiem Aluminium
✓ material of the heat exchanger made of stainless aluminium

✓ zeitwertgerechte Reparatur durch mitgeliefertes Anbaumaterial
✓ time reducing and efficient repair due to supplied mounting material

26 **EXPERT KITS+ im Bereich Wärmetauscher, Innenraumheizung**
EXPERT KITS+ in the range of heat exchangers, interior heating
www.vierol-shop.de

ÖLKÜHLER
OIL COOLERS

15204

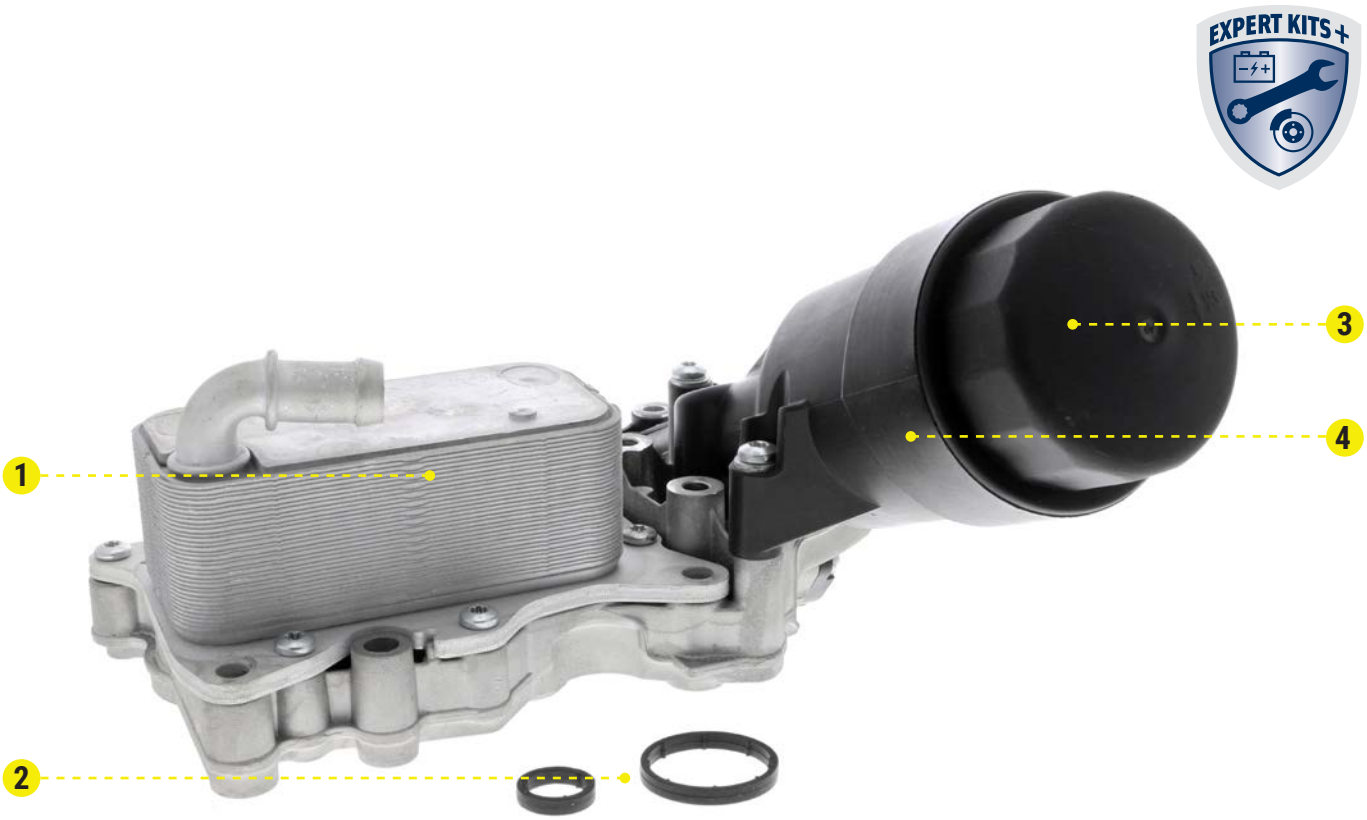

1 1x Ölkühler, Motoröl | 1x oil cooler, engine oil
2 2x Dichtungen | 2x seals
3 1x Filter | 1x filter
4 1x Filtergehäuse | 1x filter housing

Mercedes-Benz S204, S205, W204, W205, W212, W447, 906

X-Ref 651 180 06 10*

V30-60-1315

✓ erleichterter Einbau durch mitgelieferte Dichtungen
✓ facilitated installation through supplied seals

✓ Filtergehäuse aus qualitativ hochwertigem Kunststoff PA 6.6 GF35 (Automobilindustrie-Norm)
✓ filter housing made of high quality plastic material PA 6.6 GF35 (automotive industry standard)

148 **EXPERT KITS+ im Bereich Ölkühler**
EXPERT KITS+ in the range of oil coolers
www.vierol-shop.de

KLIMAANLAGE, EXPANSIONSVENTILE
AIR CONDITIONING, EXPANSION VALVES

A26201

1 1x Expansionsventil | 1x expansion valve

2 4x Dichtungen | 4x seals

Mazda	3, 5
Info	Motorart: Benzin & Diesel | Engine type: petrol & diesel

X-Ref BP4K-61-J14A*

A32-77-0003

✓ inklusive Dichtungen
✓ including seals

✓ hergestellt aus hochwertigem Aluminium
✓ high quality aluminium material

26 **EXPERT KITS+ im Bereich Klimaanlage, Expansionsventile**
EXPERT KITS+ in the range of air conditioning, expansion valves
www.vierol-shop.de

KONDENSATOREN + DRUCKSCHALTER
CONDENSER + PRESSURE SWITCHES

26001

1 **V30-73-0160** 1x Druckschalter mit Dichtring | 1x pressure switch with seal ring

2 **V30-62-1035** 1x Kondensator | 1x condenser

Mercedes-Benz	W203, CL203, S203, C209, A209
Info	mit Trockner | with dryer

X-Ref A 203 500 08 54_KIT*

V30-62-91035

- ✓ Druckschaltergehäuse aus Kunststoff PA 6.6 GF30 (Automobilindustrie-Norm) gemäß OE, Kondensator aus rostfreiem Aluminium und Dichtring aus hochwertigem FPM
- ✓ pressure switch casing made of plastic material PA 6.6 GF30 (automotive industry standard) according to OE standarts, condenser made of stainless aluminium and seal ring in high quality FPM
- ✓ es wird vom Hersteller empfohlen, den Druckschalter beim Tausch des Kondensators mit zu ersetzen
- ✓ an exchange of the pressure switch is recommended by the manufacturer when replacing the condenser

1 EXPERT KITS+ im Bereich Kondensatoren + Druckschalter
EXPERT KITS+ in the range of condenser + pressure switches
www.vierol-shop.de

NOTIZEN
NOTES

VIEROL AG

UNTERNEHMENSZENTRALE & LOGISTIKZENTRUM | CORPORATE HEADQUARTERS & LOGISTICS CENTRE

UNTERNEHMENSZENTRALE IN OLDENBURG
CORPORATE HEADQUARTERS IN OLDENBURG

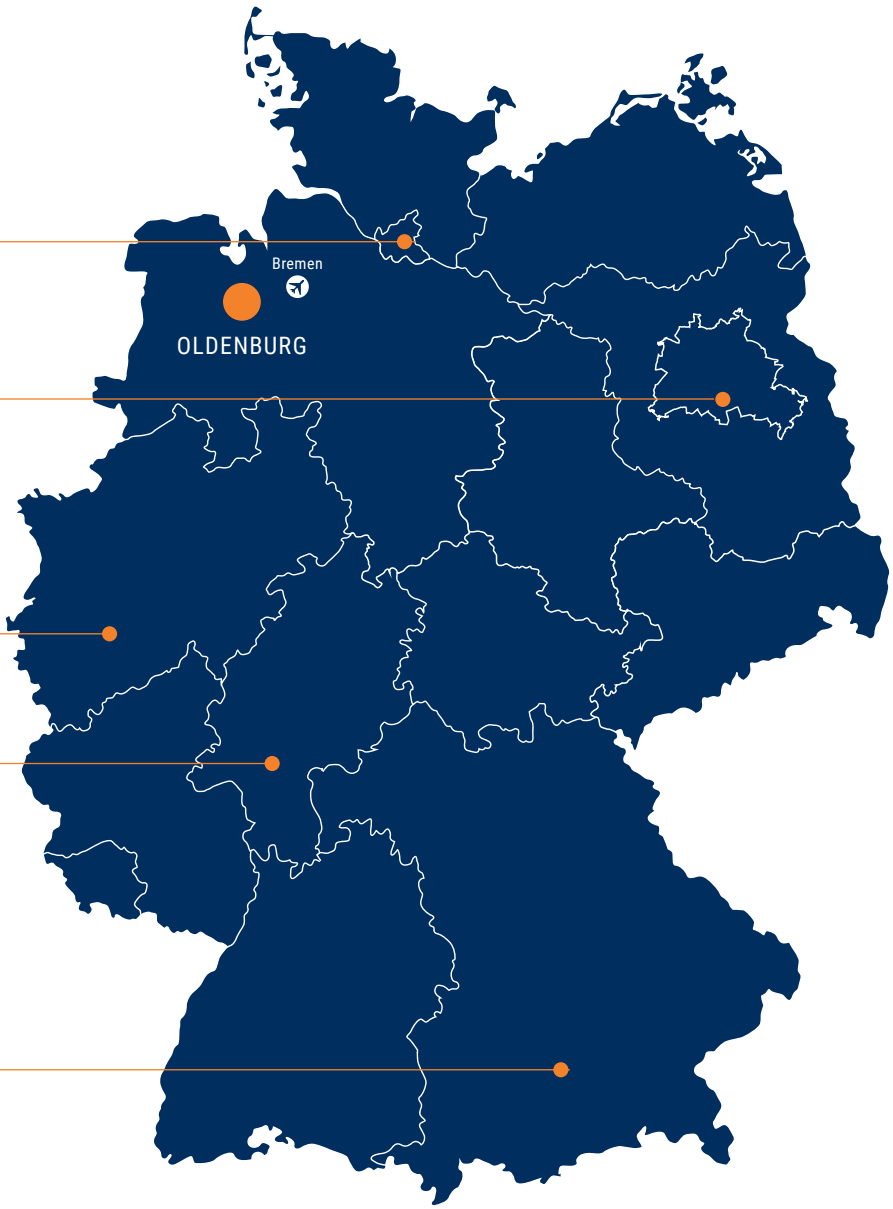

Hamburg

170 km | 1,5 h + Oldenburg

Berlin

450 km | 4 h + Oldenburg

Köln | Cologne

300 km | 3,5 h + Oldenburg

Frankfurt a. M.

430 km | 4,5 h + Oldenburg
1 h + Bremen (BRE)

München | Munich

800 km | 7 h + Oldenburg
1,25 h + Bremen (BRE)

VIEROL AG

UNTERNEHMENSZENTRALE & LOGISTIKZENTRUM | CORPORATE HEADQUARTERS & LOGISTICS CENTRE

LOGISTIKZENTRUM IN RASTEDE
LOGISTICS CENTRE IN RASTEDE

Gewerbegrundstück commercial property	Nutzfläche Lagerhalle floorspace warehouse	umbauter Raum enclosed space	Palettenstellplätze pallet storage bays	Fachbodenanlage small parts pockets
25.000 m²	12.500 m²	115.000 m³	14.250	15.500

DISTANZ ZU DEN WICHTIGSTEN DEUTSCHEN SEEHÄFEN
DISTANCE TO MAJOR GERMAN SEAPORTS

VIEROL GROUP

1 DEUTSCHLAND | GERMANY

Unternehmenszentrale | Corporate Headquarters
Karlstraße 19 | 26123 Oldenburg | Germany
Tel.: +49 441 21020-0 | Website: www.vierol.de

2 DEUTSCHLAND | GERMANY

Logistikzentrum | Logistics center
WERK I | Handelshof 1 | 26180 Rastede | Germany
WERK II | Am Autobahnkreuz 1 | 26180 Rastede | Germany

3 DEUTSCHLAND | GERMANY

VIEROL Academy
Handelshof 1 | 26180 Rastede | Germany

4 POLEN

VIEROL Polska Sp. z o.o.
ul. Sokratesa 9/306
01-909 Warszawa

5 CHINA

VIEROL (Shanghai) Co., Ltd.
Pingan fortune tower | Unit 507 Podium Building
No.577 Pudian Road | Pudong District | Shanghai | People's Republic of China
Website: www.vierol.net

6 SINGAPORE

VIEROL Asia Pte., Ltd.
20 Sin Ming Lane | #06-59 Midview City | Singapore 573968 | Republic of Singapore
Website: www.vierol.sg

Art. Nr.: 99-0068 DE | EN ExpertKitsPlus_Katalog_Inhalt_DE